PFAFF

439

Teileliste
Parts list
Liste de pièces
Lista de piezas

296-12-14 188
dtsch./engl./franz./span. 3.92

Vorwort
Foreword
Avant-propos
Notas preliminares

Die Inhaltsübersicht auf Seite 3 gibt einen Überblick über die Aufgliederung der Liste.
Alle Teile sind so abgebildet, wie sie in der Maschine funktionsmäßig zusammengehören.
Die gestrichelten Abbildungen zeigen, wo die daneben abgebildeten Teile hingehören.
Alle Einrahmungen auf den Bildseiten zeigen, aus welchen Einzelteilen sich die Gruppenteile zusammensetzen.
Nähwerkzeuge und Apparate sind der Unterklassen-Ausstattung zu entnehmen.
Die auf den Bildseiten verwendeten Schlüsselzeichen (☐ ; 2 ; 3 usw.) sind in Register "A - 99" erläutert..
Konstruktionsänderungen vorbehalten.

For the various sections of this catalogue, please refer to the "Contents" on page 3.
The parts are illustrated as they belong together in the machine.
The dashed illustrations show where the adjacent parts belong.
The framed-in sections on the illustration pages show the individual parts comprising a group.
For gauge parts and attachments please refer to the subclass listing.
The keys used on the illustration pages (☐; 2 ; 3 etc.) are listed and explained in section "A - 99".
Subject to alterations in design.

La table des matières, page 3, donne un apercu de la subdivision de la liste.
Les pièces figurent sur l'illustration comme elles vont ensemble.
Les figures en tirets montrent le lieu de montage des pièces figurant à côté.
Les parties encadrées sur les pages à illustrations représentent les pièces individuelles formant groupe.
Pour les organes de couture et les appareils, veuillez vous référer à la fiche équipement de sous-classes.
Les symboles (☐ ; 2 ; 3 etc.) utilisés sur les pages illustrées sont regroupés et expliqués au registre "A - 99".
Sous réserve de modifications.

En la página 3, bajo el titulo "contenido", puede verse un resumen de la división de la "lista de piezas".
Las piezas están ilustradas conforme se hallan montadas en la máquina.
Las figuras a base de lineas entrecortadas muestran dónde y cómo van montadas las piezas ilustradas al lado.
Los recuadros en las páginas ilustradas indican las piezas individuales de que se componen los grupos.
Para los órganos de costura y aparatos, véase la "Composición de las subclases".
Los simbolos clave (☐ ; 2 ; 3 etc.) utilizados en las páginas ilustradas se hallan recopilados y explicados en el registro "A - 99".
Salvo modificaciones técnicas.

Explanation of codes
Explication des codes
Explicaciones de los códigos

Kopf- , Arm-, Grundplatten- und Gehäuseteile
Needle head parts,arm-,base plate-,and housing parts
Pièce de téte, bras,plaque fondamentale et carcasse
Piezas de la cabeza,del brazo,de la placa base y de la carcasa

Walzentransport-Einrichtung
Puller feed
Puller
Puller -748/16

Unterschneideinrichtung
Under-edge trimmer
Dispositif à raser à couteau coupant d'en-dessous
Dispositivo recortador -771/04

Fadenabschneid-Einrichtung
Thread trimmer
Coupe-fil
Cortahilos -900/51

Fadennachzieh-Einrichtung
Thread pulling mechanism
Tire-fil
Tirahilos auxiliar -908/02

Fadenabstreif-Einrichtung
Thread wiper
Racleur de fil
Retirahilos -909/03; -909/04

Presserfuß-Automatik
Automatic presser foot lift
Relève-pied automatique
Alzaprensatelas -910/04; -910/24

Verriegelungs-Einrichtung
Backtacking mechanism
Dispositif à points d'arrêt
Rematador -911/35

Stichverdichtungs-Einrichtung
Stitch condensation mechanism
Rétrécisseur des points
Condensador de puntadas -917/06

Wartungseinheit
Air filter / lubricator
Conditionneur d'air comprimé
Grupo acondicionador del aire comprimido -925/02

Zubehörteile, Fadenöler, Einstellehren
Accessory parts, table of thread-lubricants, Adjustment gauges
Accessoires, tableau des lubrifiants, calibres
Accesorios, Tabla de lubricantes, Calibres de ajuste

Motoranschlußsatz, Positionsgeber
Motor connection kit,Synchronizer
Jeu de pièces à raccorder le moteur, synchronisateur
Juego de piezas de conexión del motor, Sincronizador

Keilriemenscheiben- und Schmiermitteltabelle
Table of pulleys and lubricants
Tableau des poulie pour courroie trapézoïdales et des lubrifiants
Tabla de poleas para correas trapezoidales y lubricantes

Index (Teilenummern / Seitenzahlen)
Index (part numbers / page numbers)
Index (numéros de pièces, de pages)
Index (números de pieza / números de página)

Nähwerkzeuge und Apparate
Gauge parts and attachments
Organes de couture et guides
Organos de costure y aparatos

A	Ausführung A Model A Version A Tipo A
B	Ausführung B Model B Version B Tipo B
C	Ausführung C Model C Version C Tipo C
	Unterklassenabhängig, Teilenummer siehe Nähwerkzeuge und Apparate. Subclass-dependent, for part number see gauge parts and attachments. Fonction de la sous-classe; pour le numéro de la pièce, voir "organes de couture et guides". Dependientes de la subclase, para el número de pieza véase "órganos de costura y aparatos".
0	Unterklassenzugehörigkeit siehe Nähwerkzeuge und Apparate. For subclass see gauge parts and attachments. Appartenance de sous-classe, voir "organes de couture et guides". Para saber a qué subclase pertenece véase "órganos de costura y aparatos".
2	Markierung (Punkte, Striche oder Zahl) bei Bestellung angeben. Marking (dots, strokes or numbers) to be stated on order. Préciser les repères (points, traits ou chiffres) à la commande. Señales (puntos, rayas o cifras), indíquese en los pedidos.
3	Geklebt Part cemented Pièce collée Pieza pegada
3/1	Gesichert mit Loctite. Secured with Loctite. Bloqué par Loctite. Asegurado con Loctite.
4	Ausführungsart bei Bestellung angeben. Model to be stated on order. Préciser le modèle à la commande. Indíquese el tipo en los pedidos.
5	Nähmuster bzw. Material einsenden. Submit sewing sample or material. Joindre échantillons de couture ou matières. Envíense muestras de costura.
6	Nadeldicke und Spitzenform bei Bestellung angeben. Needle size and style of point to be stated on order. Préciser la grosseur de l'aiguille et la forme de la pointe à la commande. Grosor de aguja y forma de la punta, indíquese en los pedidos.

11	Überstichbreite Stitch width Amplitude zigzag Ancho de zig-zag
11/2	Überstichbreite bei Bestellung angeben. Indicate stitch width on order. Indiquer jetée d'aiguille à la commande. Indiquese el ancho de zig zag en los pedidos.
26/2	Stichlängenbegrenzung auf 0,5 mm. Stitch leng limited to 0.5 mm. Limitation de la longueur du point à 0,5 mm. Limitación del largo de puntada a 0,5 mm..
26/3	Stichlängenbegrenzung auf 1,5 mm. Stitch leng limited to 1.5 mm. Limitation de la longueur du point à 1,5 mm. Limitación del largo de puntada a 1,5 mm.
26/4	Stichlängenbegrenzung auf 2.5 mm. Stitch leng limited to 2.5 mm. Limitation de la longueur du point à 2,5 mm. Limitación del largo de puntada a 2,5 mm.
27/5	Eingeklammerte Zahl = Länge in mm. Number in brackets = length in mm. Chiffre entre parenthèses = longueur en mm. Cifra entre paréntesis = largura en mm.
27/12	Eingeklammerte Zahl = Durchmesser x Breite in mm. Number in brackets = diameter x width in mm. Chiffre entre parenthèses = diamètre x largeur en mm. Cifra entre paréntesis = diámetro x anchura en mm.
28	Sonderausführung Special version Version spéciale Tipo especial
32	Beim Einbau dieses Teiles wird für die Paßgenauigkeit zum Anschlußteil keine Garantie übernommen; zweckmäßig vollständiges Aggregat bestellen. No guarantee is assumed that this part will fit the mating part; it is best to order a complete assembly. Aucune garantie ne pourra être assurée quant à la précision d'ajustage de cette pièce avec la pièce correspondante; il est indiqué de commander un mécanisme complet. Al montar esta pieza no se asume garantía alguna en cuanto a la tolerancia y precisión de ajuste respecto a la pieza correspondiente; por esta razón, se recomienda pedir el grupo completo.
32/1	Beim Einbau dieses Teiles ist Nacharbeit erforderlich. When fitting this part re-work is required. Retouches nécessaires au montage. Al montar esta pieza hay que retocarla antes.

38/7
Kunststoffbeschichtet
Plastic-coated
A enduction plastique
Con revestimiento de plástico

38/8
Gezahnt
Toothed
Dentée
Dentado

38/9
Gerändelt
Knurled
Molleté
Moleteado

40/1
Füllen mit 280-1-120 144, Bestellnummer siehe Seite 74.
Top up with 280-1-120 144; for part number see page 74.
Remplir de 280-1-120 144; n° de commande, voir page 74.
Rellene con 280-1-120 144; para el número de pedido véase la página 74.

40/2
Tränken mit 280-1-120 144; Bestellnummer siehe Seite 74.
Soak with 280-1-120 144; for part number see page 74.
Imbiber d'huile 280-1-120 144; n° de commande, voir page 74.
Empape con aceite 280-1-120 144; para el número de pedido véase la página 74.

40/3
Fetten mit 280-1-120 247; Bestellnummer siehe Seite 74.
Grease with 280-1-120 247; for part number see page 74.
Graisser avec de la graisse 280-1-120 247; n° de commande, voir page 74.
Engrase con grasa 280-1-120 247; para el número de pedido véase la página 74.

40/4
Fetten mit 280-1-120 243; Bestellnummer siehe Seite 74.
Grease with 280-1-120 243; for part number see page 74.
Graisser avec de la graisse 280-1-120 243; n° de commande, voir page 74.
Engrase con grasa 280-1-120 243 para el número de pedido véase la página 74.

40/5
Ölen mit 280-1-120 144; Bestellnummer siehe Seite 74.
Oil with 280-1-120 144; for part number see page 74.
Huiler par 280-1-120 144; n° de commande, voir page 74.
Lubrifique con 280-1-120 144; para el número de pedido véase la página 74.

40/6
Füllen mit 280-1-120 217, Bestellnummer siehe Seite 74.
Top up with 280-1-120 217; for part number see page 74.
Remplir de 280-1-120 217; n° de commande, voir page 74.
Rellene con 280-1-120 217; para el número de pedido véase la página 74.

40/10
Fetten mit 280-1-120 199; Bestellnummer siehe Seite 74.
Grease with 280-1-120 199; for part number see page 74.
Graisser avec de la graisse 280-1-120 199; n° de commande, voir page 74.
Engrase con grasa 280-1-120 199; para el número de pedido véase la página 74.

40/13
Fetten mit 280-1-120 205; Bestellnummer siehe Seite 74.
Grease with 280-1-120 205; for part number see page 74.
Graisser avec de la graisse 280-1-120 205; n° de commande, voir page 74.
Engrase con grasa 280-1-120 205; para el número de pedido véase la página 74.

40/20	Füllen mit 50 ml 280-1-120 122, Bestellnummer siehe Seite 74. Top up with 50 ml 280-1-120 122; for part number see page 74. Remplir avec 50 ml 280-1-120 122; n° de commande, voir page 74. Rellene con 50 ml 280-1-120 122; para el número de pedido véase la página 74.
81/3	Verwendung je nach Bedarf. To be used as required. Utilisation en fonction des besoins. Utilización, según sea necesario.
81/4	Verwendung nur bei Bedarf. To be used only if required. Utilisation uniquement suivant besoins. Utilización, sólo cuando se necesite.
81/5	Anzahl nach Bedarf. Quantity as required. Quantité suivant besoins. Cantidad, según sea necesario.
90/1	Für Wechselstrom. For single-phase A.C. Pour du courant alternatif. Para corriente alterna monofásica.
90/2	Für Drehstrom. For three-phase A.C. Pour du courant triphasé. Para corriente trifásica.
90/3	Zur Motorbefestigung. For fitting the motor. Pour la fixation du moteur. Para fijación del motor.
90/19	Wartungseinheit-925/.. erforderlich. Conditioning unit -925/.. reqired. Conditionneur d'air comprimé -925/.. requis. Requiere el grupo acondicionador del aire comprimido-925/..
96	Länge angeben. State length. Préciser longueur. Indiquese la largura.
96/12	Dicke angeben. State thickness. Préciser épaisseur. Indiquese el espesori.

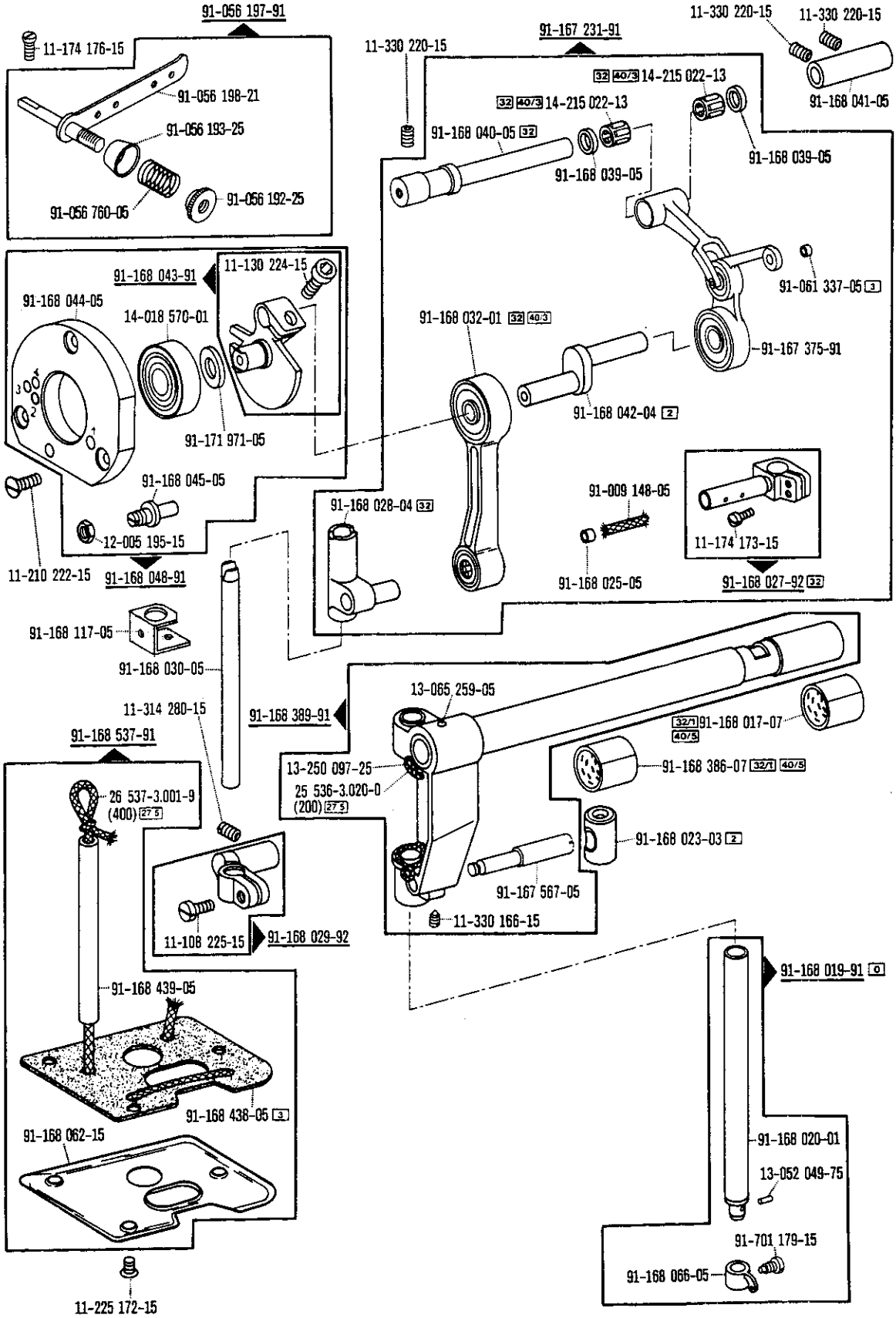
91-056 197-91
11-174 176-15
91-056 198-21
91-056 193-25
91-056 760-05
91-056 192-25
91-167 231-91
11-330 220-15
11-330 220-15
11-330 220-15
91-168 041-05
32 40/3 14-215 022-13
32 40/3 14-215 022-13
91-168 040-05 32
91-168 039-05
91-168 039-05
91-061 337-05 3
91-168 043-91
11-130 224-15
91-168 044-05
14-018 570-01
91-171 971-05
91-168 032-01 32 40/3
91-167 375-91
91-168 042-04 2
91-168 045-05
12-005 195-15
11-210 222-15
91-168 048-91
91-168 028-04 32
91-009 148-05
91-168 025-05
11-174 173-15
91-168 027-92 32
91-168 117-05
91-168 030-05
91-168 389-91
13-065 259-05
11-314 280-15
91-168 537-91
32/1 40/5 91-168 017-07
91-168 386-07 32/1 40/5
13-250 097-25
25 536-3.020-0
(200) 27 5
26 537-3.001-9
(400) 27 5
91-168 023-03 2
91-167 567-05
11-330 166-15
11-108 225-15
91-168 029-92
91-168 019-91 0
91-168 439-05
91-168 438-05 3
91-168 062-15
91-168 020-01
13-052 049-75
91-701 179-15
91-168 066-05
11-225 172-15

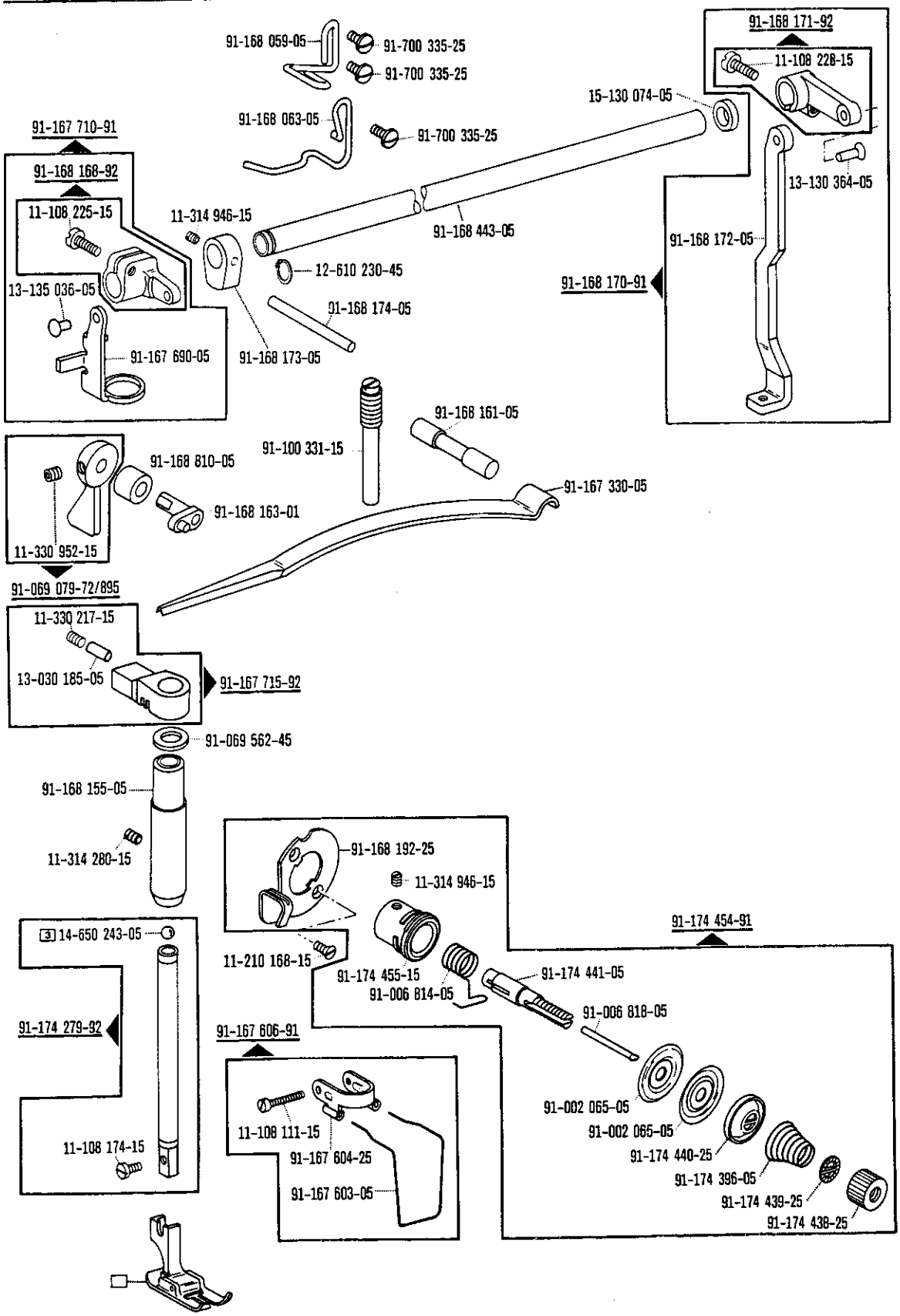

siehe Erläuterungen Register A-Z
see explanations in section A-Z
voir légende registre A-Z
ver explicaciones del registro A-Z

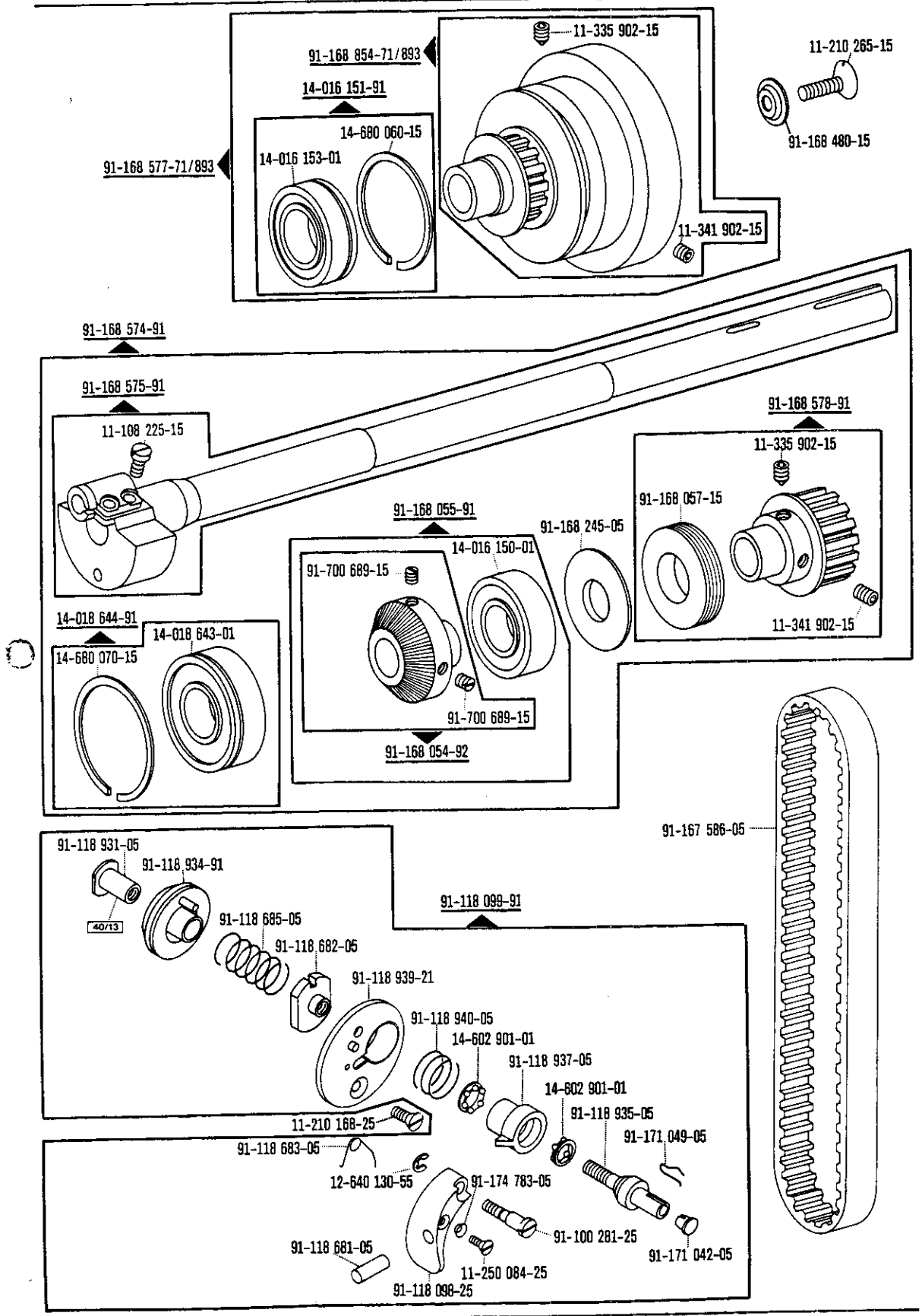

siehe Erläuterungen Register A-98
see explanations in section A-98
voir légende registre A-98
ver explicaciones del registro A-98

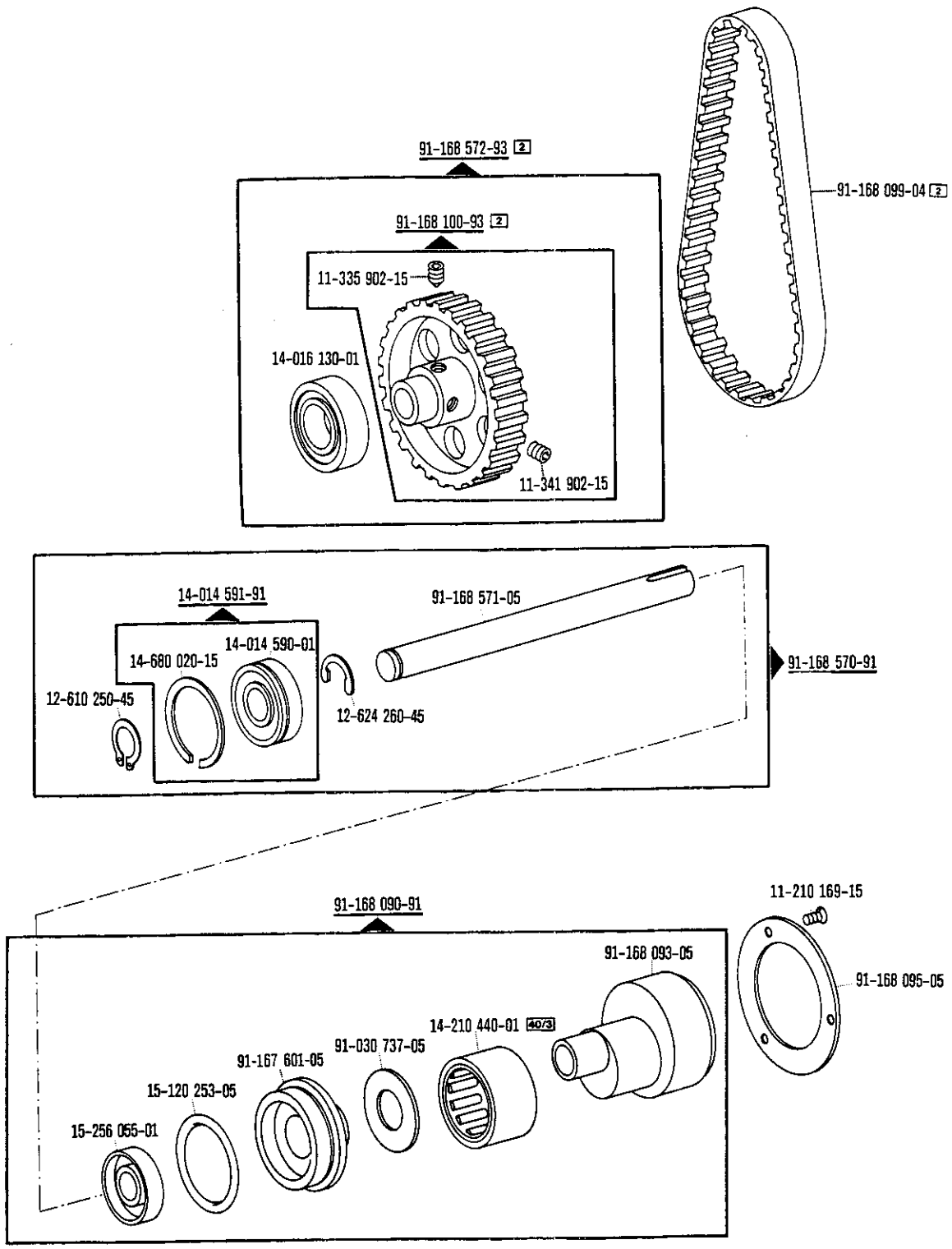

siehe Erläuterungen Register A-99
see explanations in section A-99
voir légende registre A-99
ver explicaciones del registro A-99

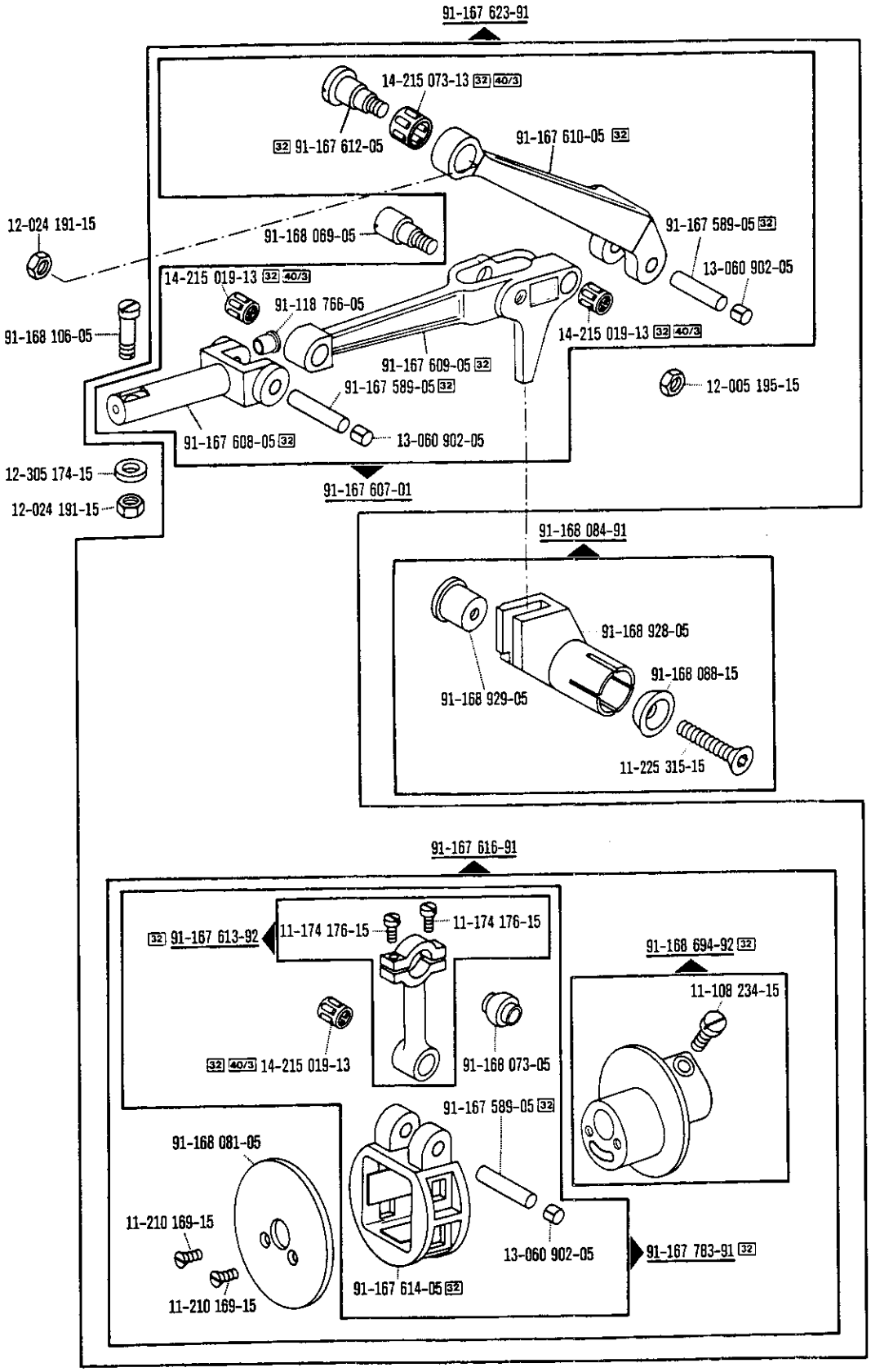
91-167 623-91
14-215 073-13 32 40/3
32 91-167 612-05
91-167 610-05 32
12-024 191-15
91-168 069-05
91-167 589-05 32
13-060 902-05
14-215 019-13 32 40/3
91-118 766-05
91-168 106-05
14-215 019-13 32 40/3
91-167 609-05 32
12-005 195-15
91-167 589-05 32
91-167 608-05 32
13-060 902-05
12-305 174-15
12-024 191-15
91-167 607-01
91-168 084-91
91-168 928-05
91-168 088-15
91-168 929-05
11-225 315-15
91-167 616-91
32 91-167 613-92
11-174 176-15
11-174 176-15
91-168 694-92 32
11-108 234-15
32 40/3 14-215 019-13
91-168 073-05
91-167 589-05 32
91-168 081-05
11-210 169-15
13-060 902-05
91-167 783-91 32
91-167 614-05 32
11-210 169-15

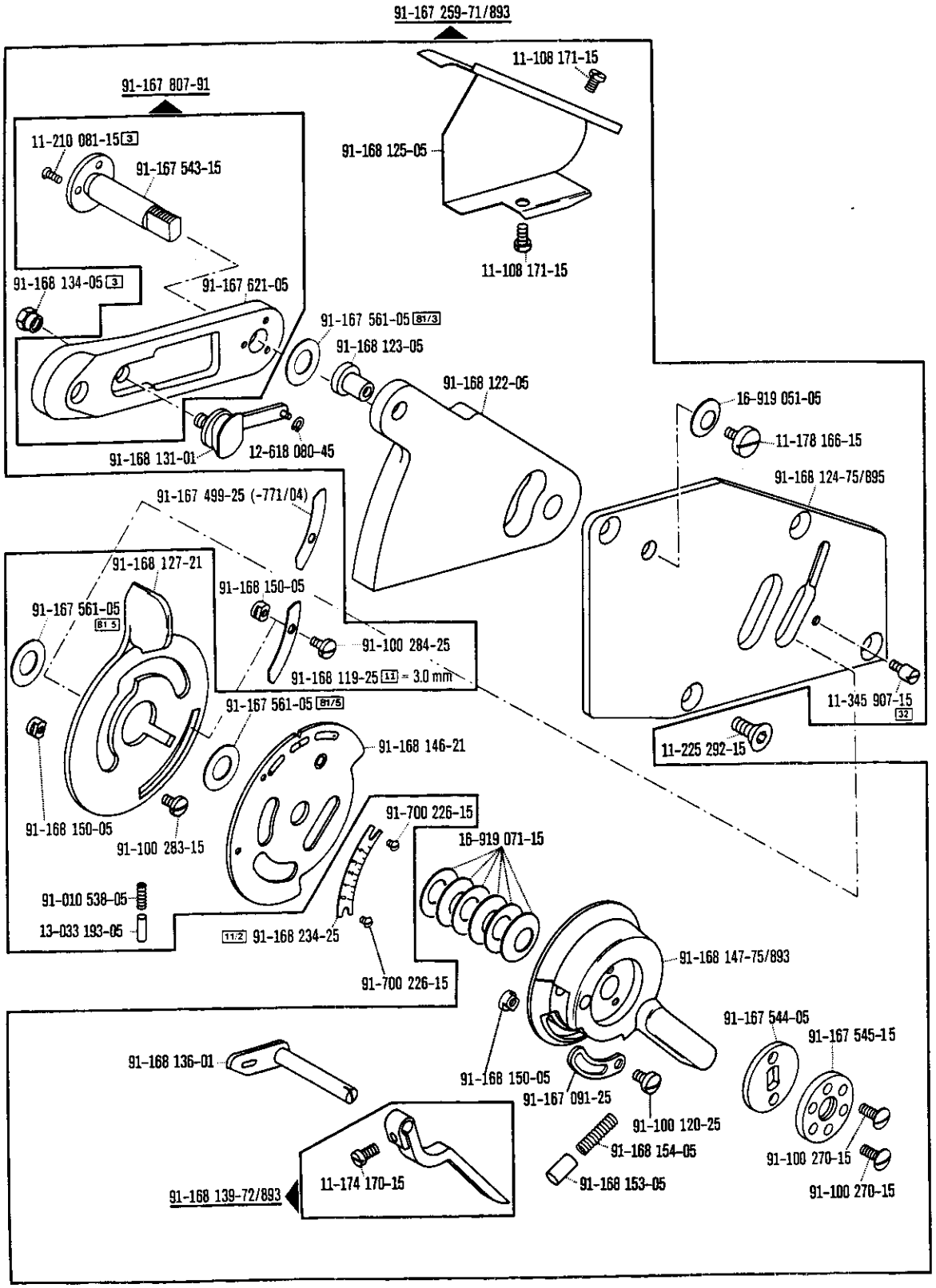

siehe Erläuterungen Register A-99
see explanations in section A-99
voir légende registre A-99
ver explicaciones del registro A-99

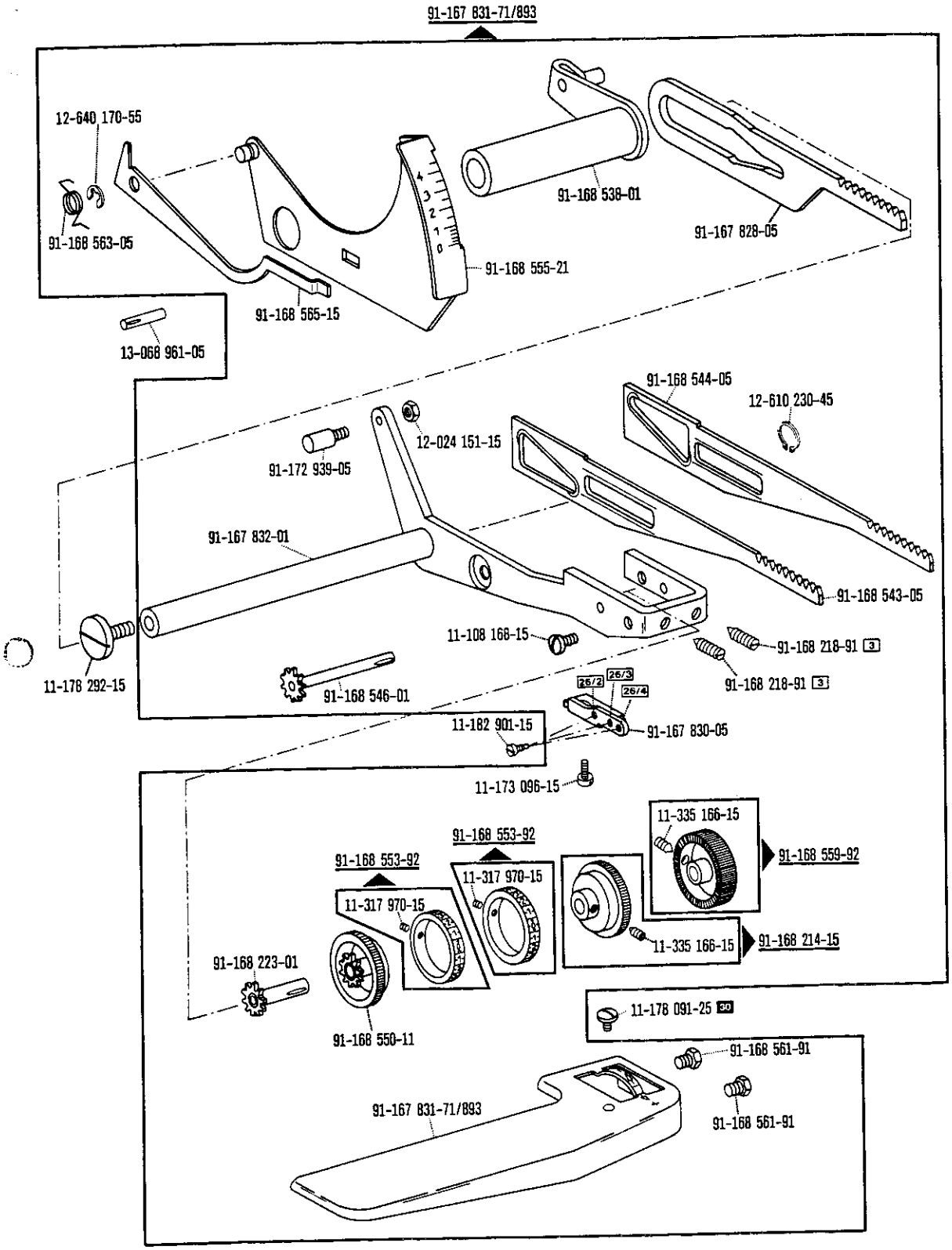

siehe Erläuterungen Register A-30
see explanations in section A-30
voir légende registre A-30
ver explicaciones del registro A-30

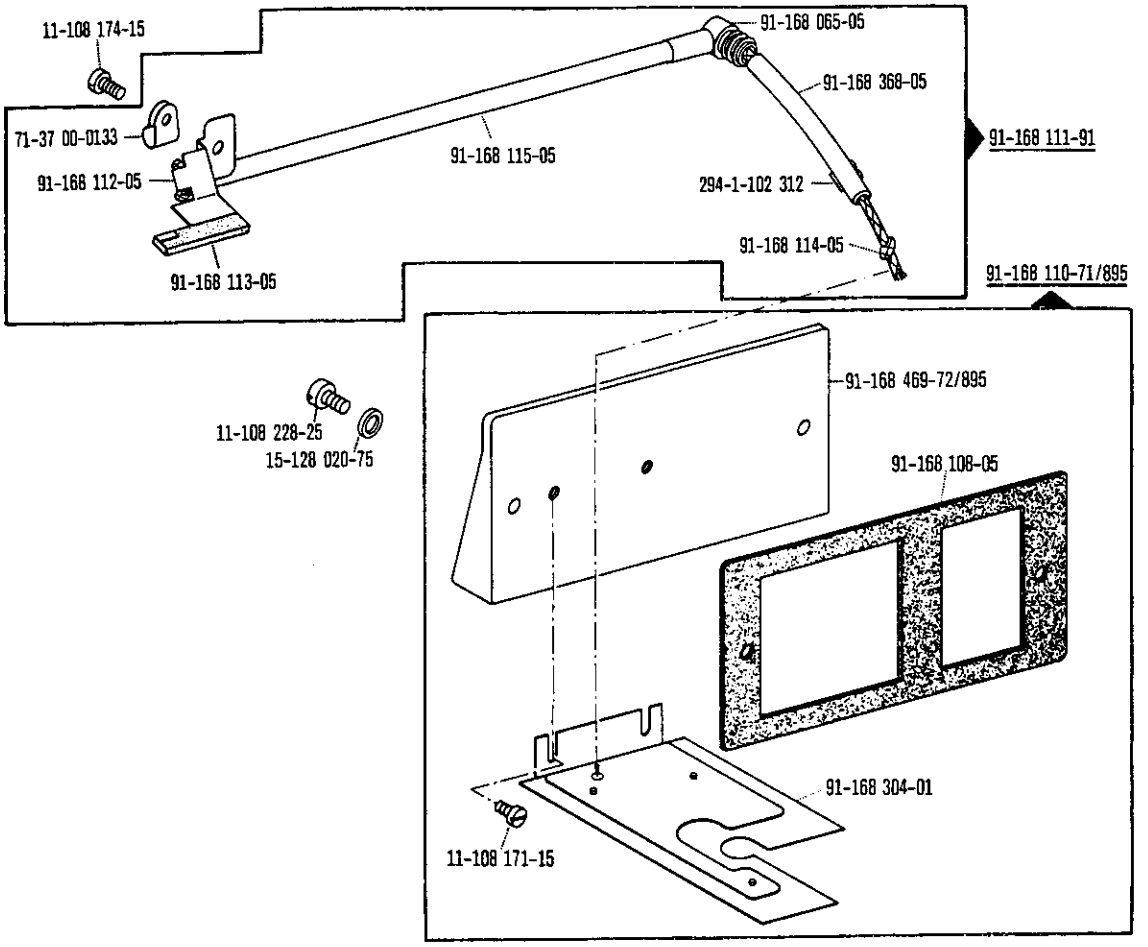

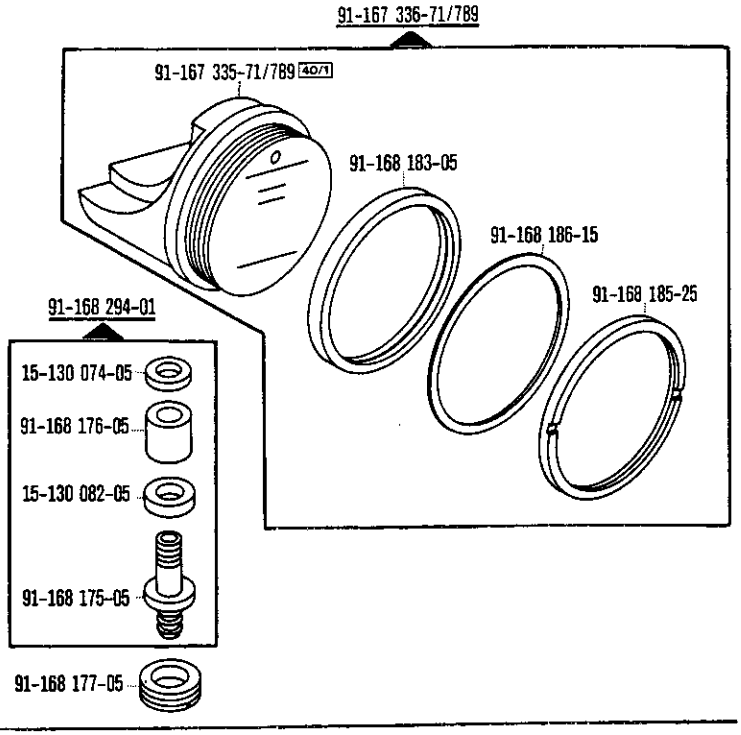

☐ siehe Erläuterungen Register A·98
see explanations in section A·98
voir légende registre A·98
ver explicaciones del registro A·98

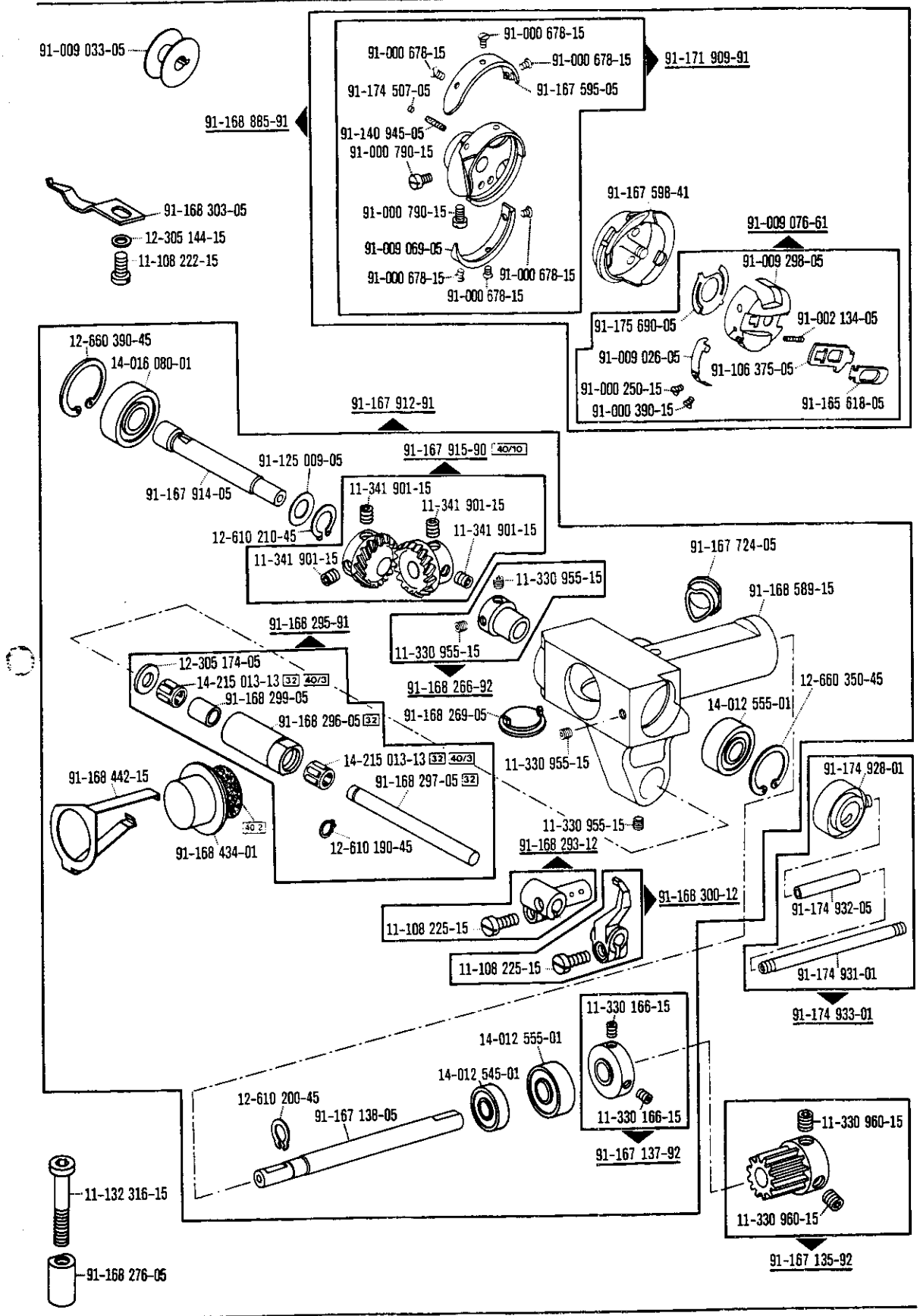

☐ siehe Erläuterungen Register A-99
see explanations in section A-99
voir légende registre A-99
ver explicaciones del registro A-99

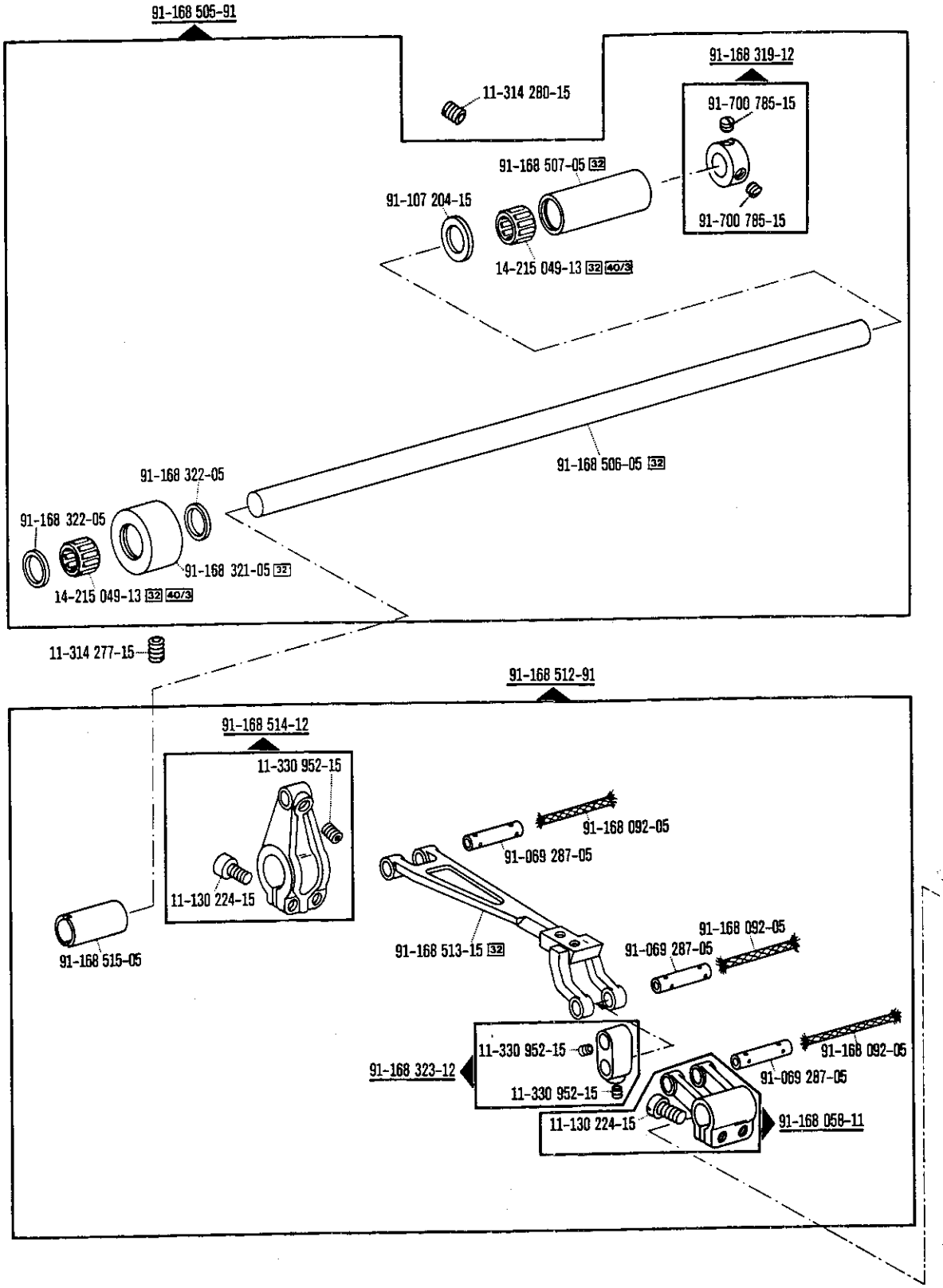

☐ siehe Erläuterungen Register A·99
see explanations in section A·99
voir légende registre A·99
ver explicaciones del registro A·99

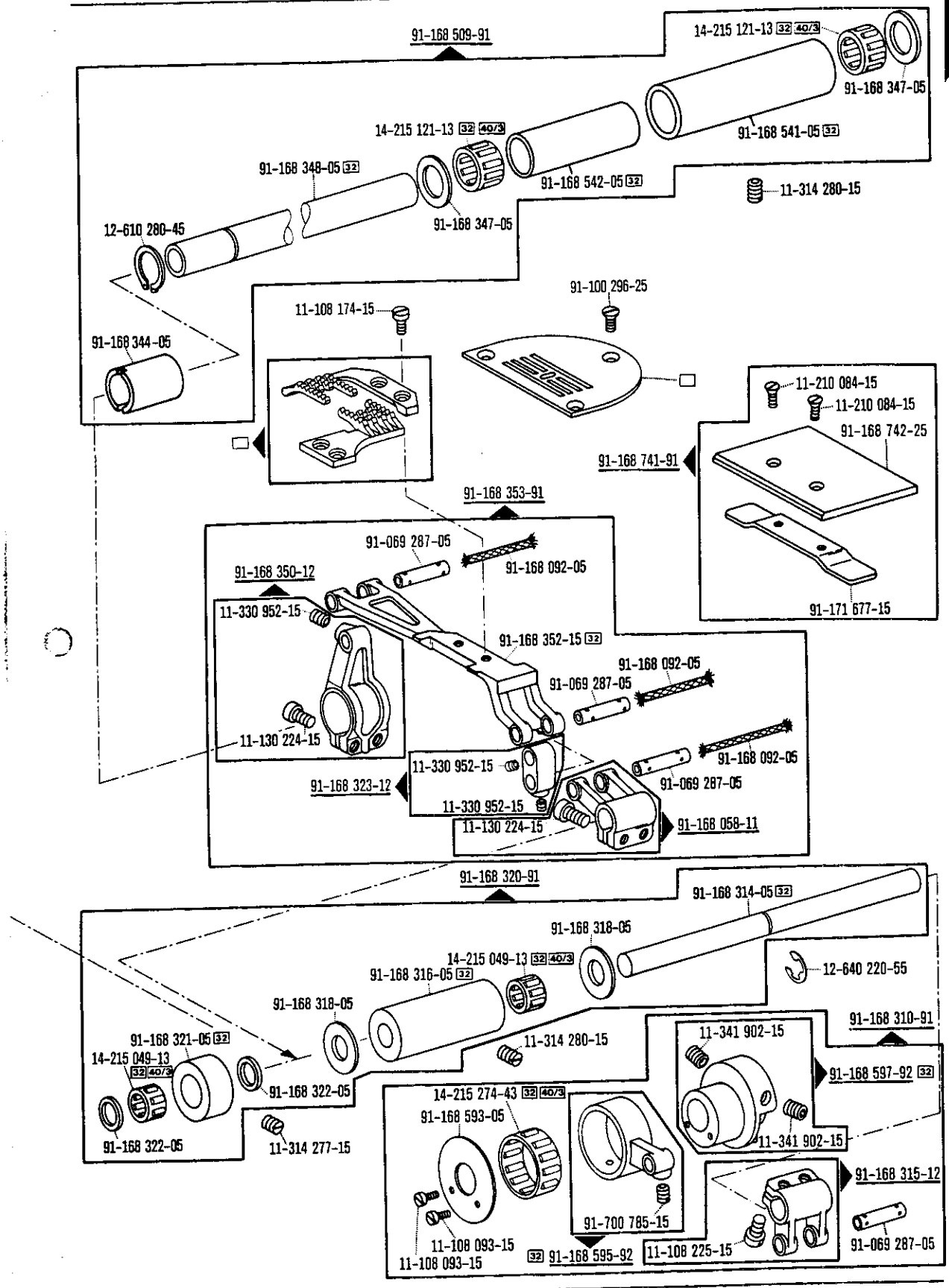

☐ siehe Erläuterungen Register A-B
see explanations in section A-B
voir légende registre A-B
ver explicaciones del registro A-B

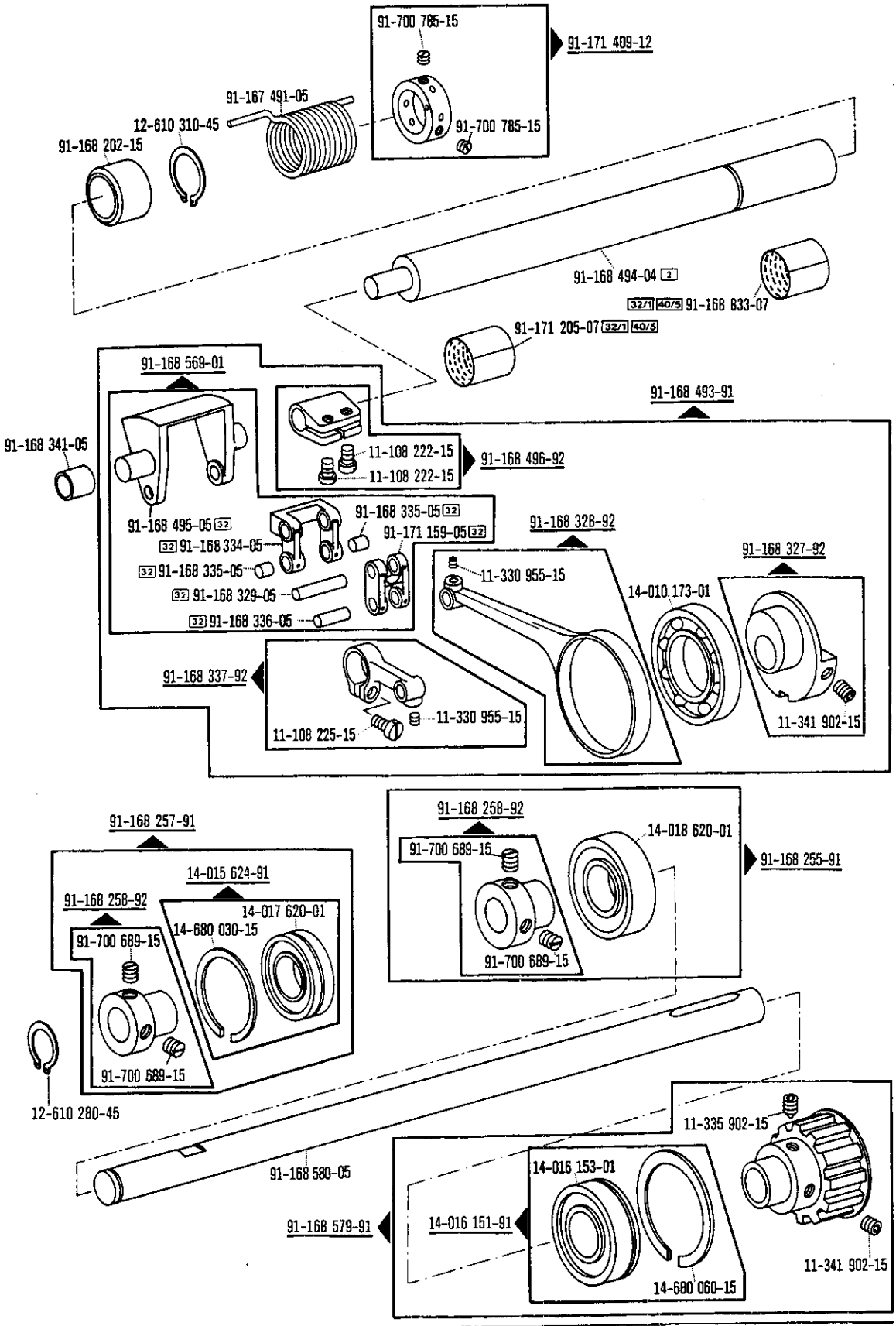

siehe Erläuterungen Register A-99
see explanations in section A-99
voir légende registre A-99
ver explicaciones del registro A-99

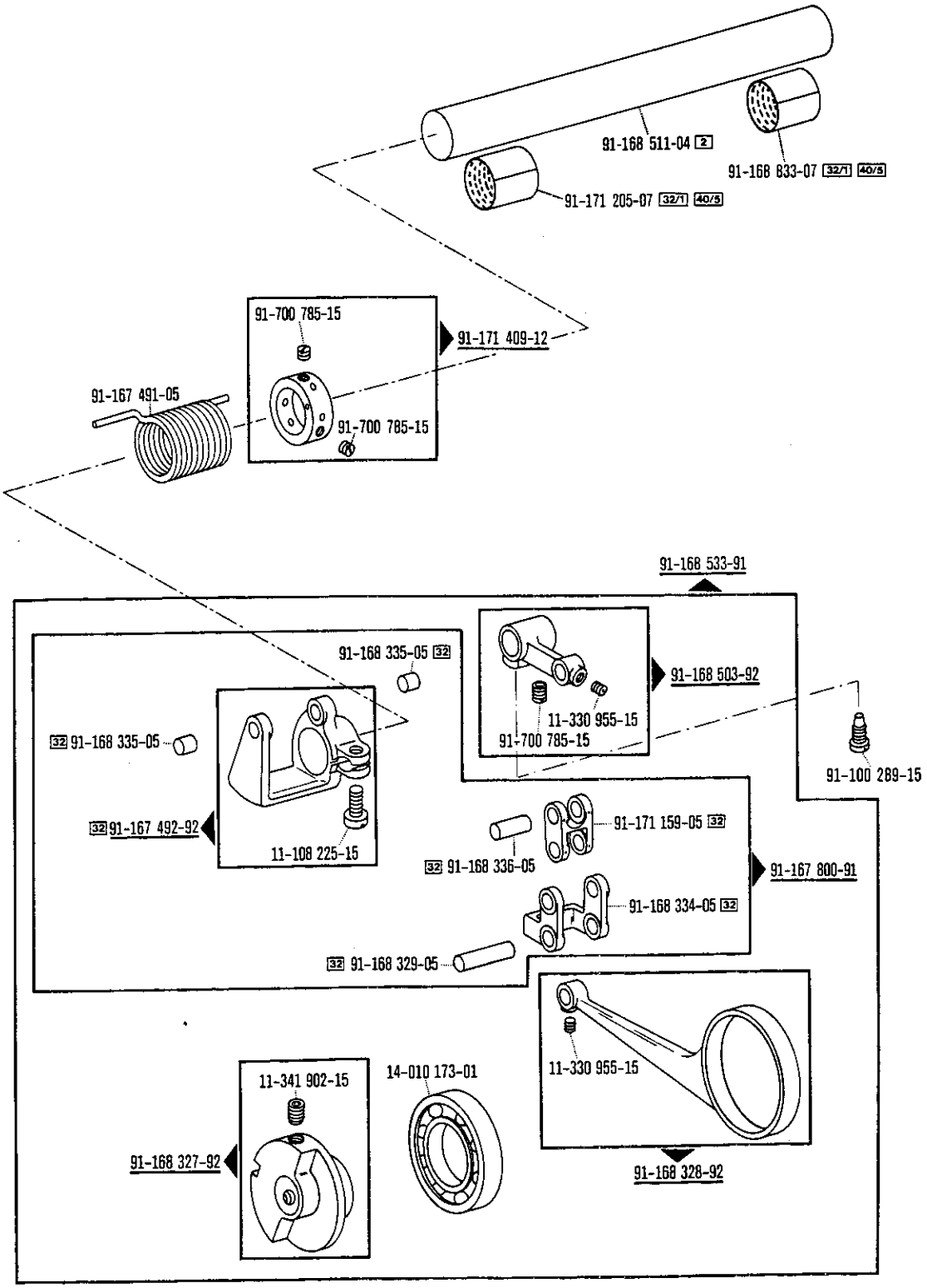
91-168 511-04 2
91-168 833-07 32/1 40/5
91-171 205-07 32/1 40/5
91-700 785-15
91-171 409-12
91-167 491-05
91-700 785-15
91-168 533-91
91-168 335-05 32
91-168 503-92
11-330 955-15
91-700 785-15
32 91-168 335-05
91-100 289-15
32 91-167 492-92
11-108 225-15
91-171 159-05 32
32 91-168 336-05
91-167 800-91
91-168 334-05 32
32 91-168 329-05
11-330 955-15
11-341 902-15
14-010 173-01
91-168 327-92
91-168 328-92

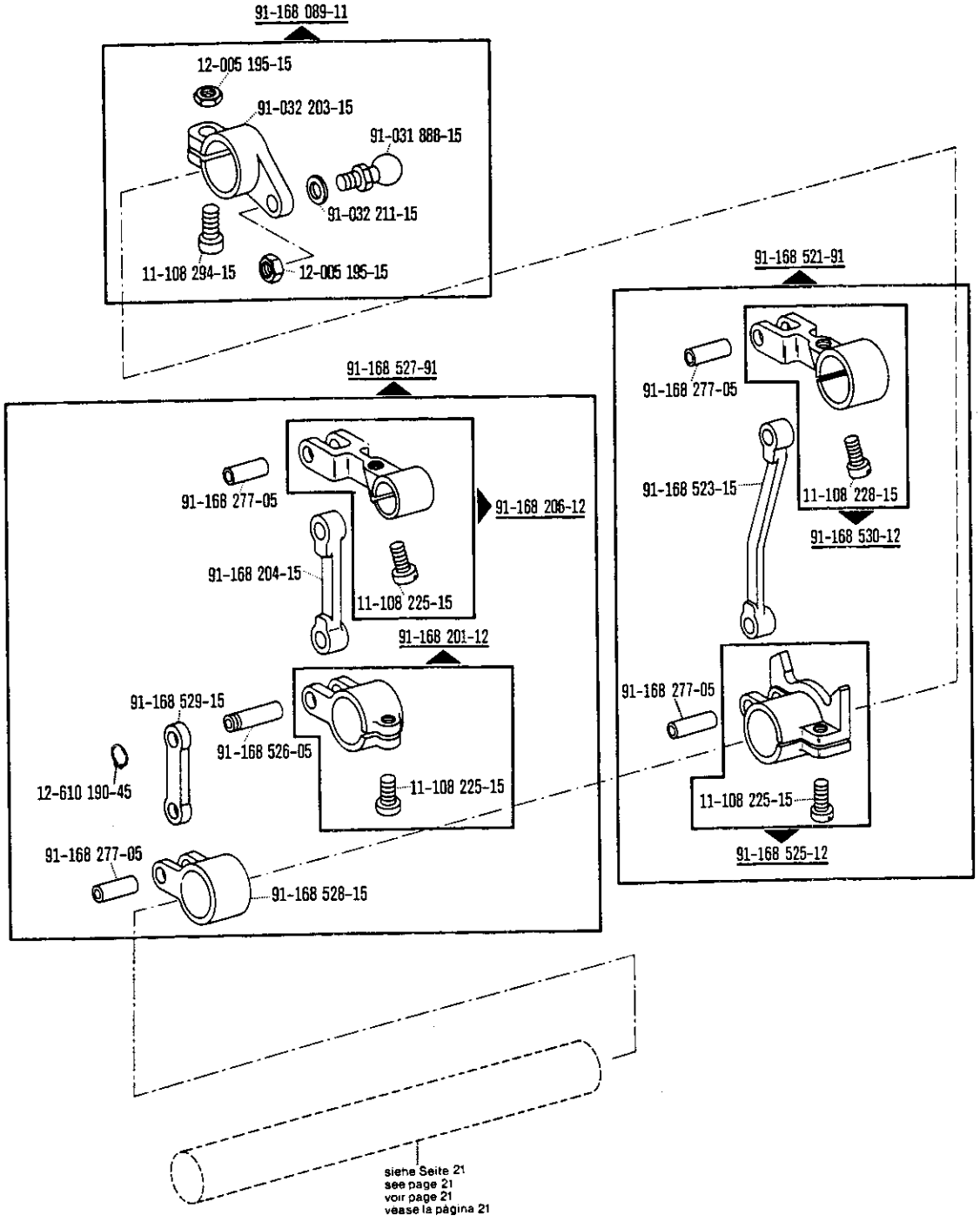

siehe Erläuterungen Register A-Z
see explanations in section A-Z
voir légende registre A-Z
ver explicaciones del registro A-Z

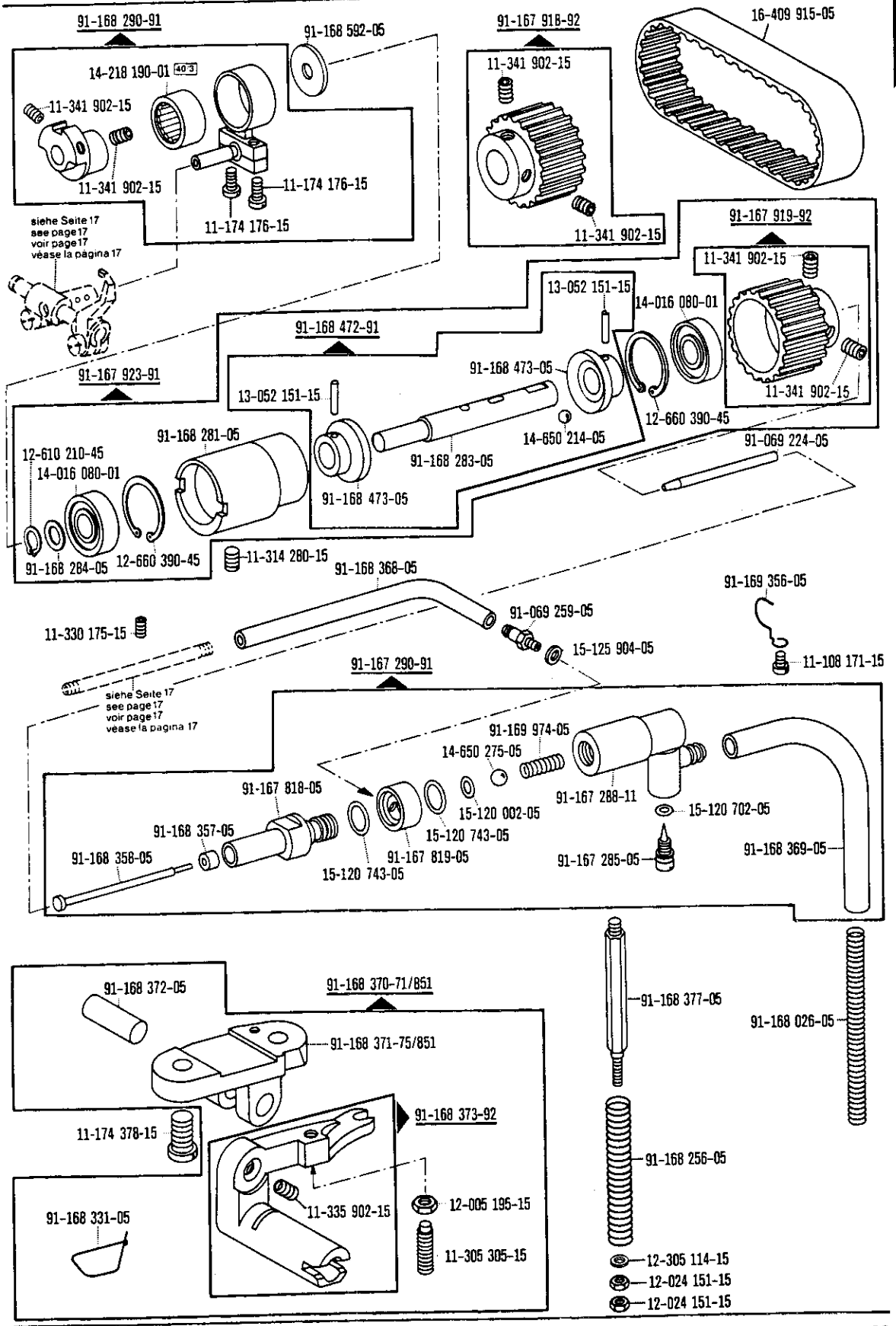

siehe Seite 17
see page 17
voir page 17
véase la página 17

siehe Seite 17
see page 17
voir page 17
véase la página 17

siehe Erläuterungen Register A-50
see explanations in section A-50
voir légende registre A-50
ver explicaciones del registro A-50

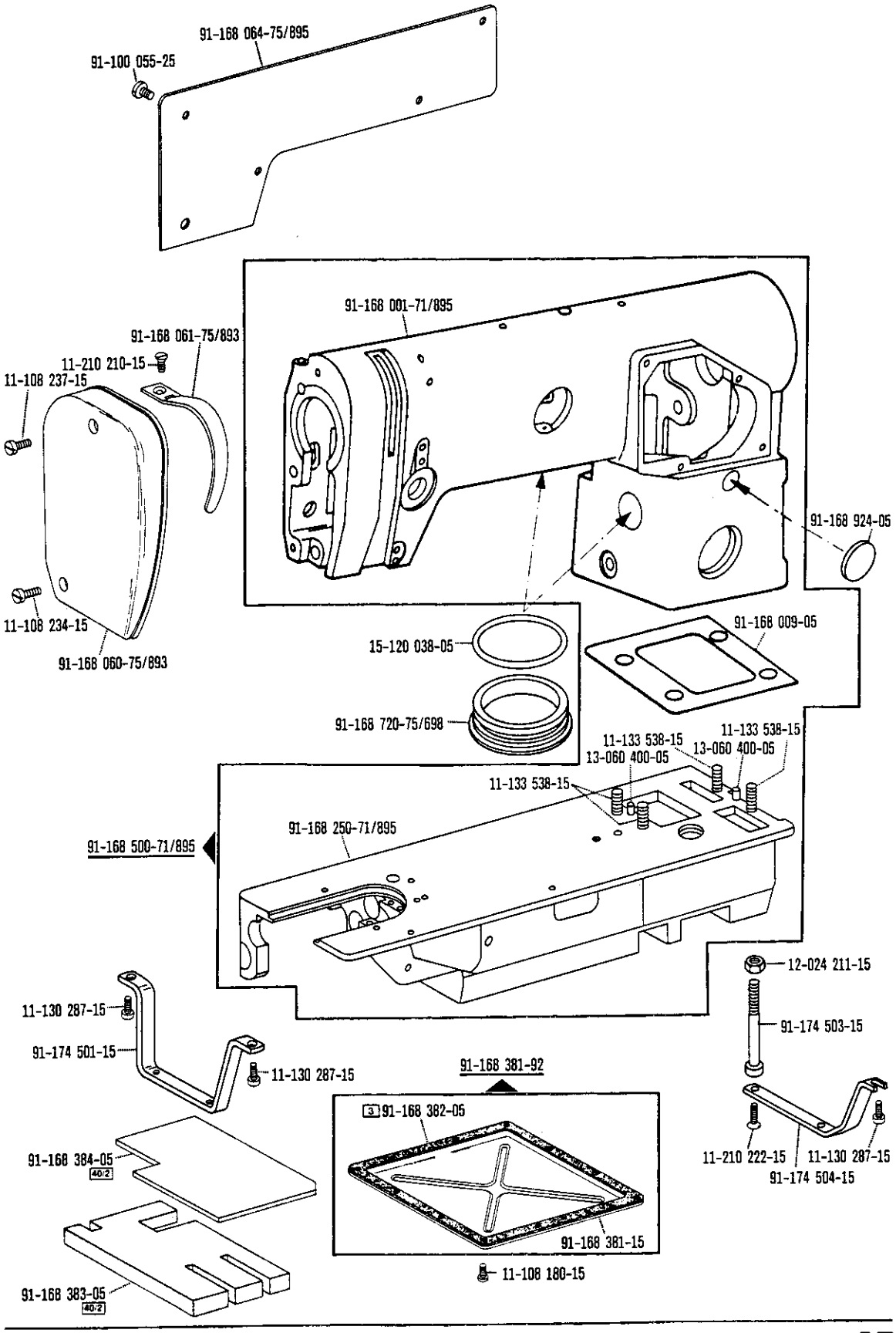

☐ siehe Erläuterungen Register A·98
see explanations in section A·98
voir légende registre A·98
ver explicaciones del registro A·98

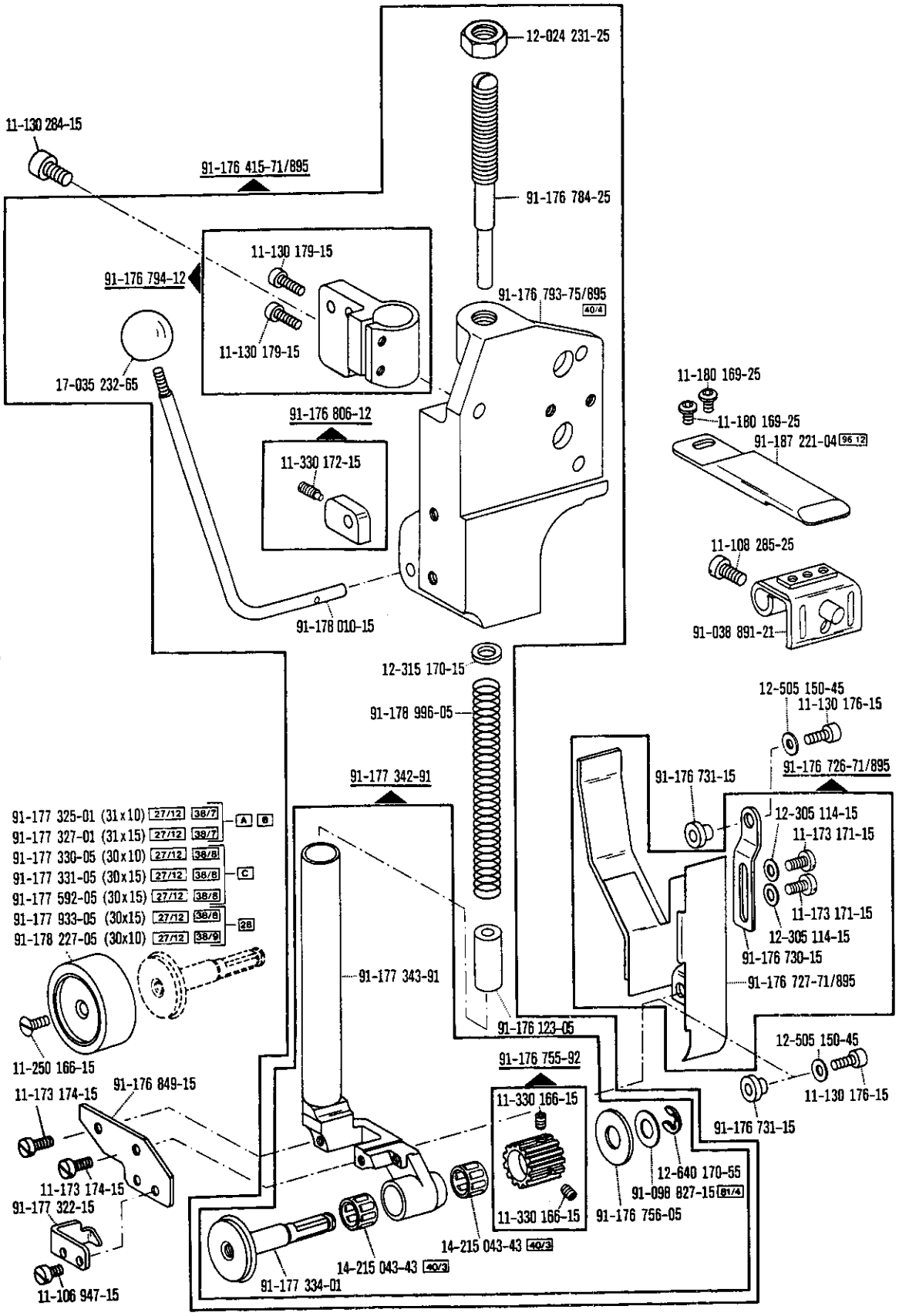

siehe Erläuterungen Register A·28
see explanations in section A·28
voir légende registre A·28
ver explicaciones del registro A·28

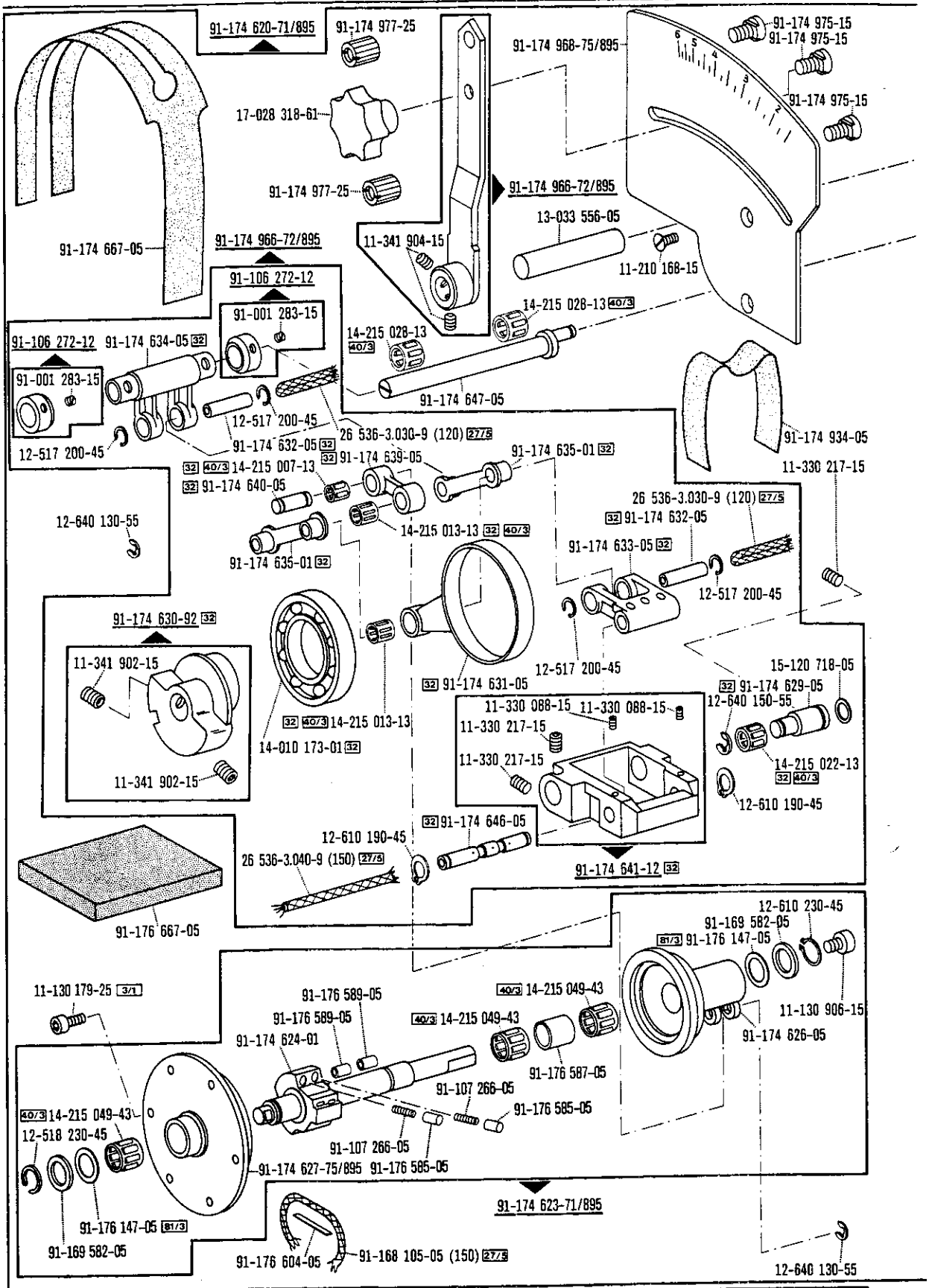

siehe Erläuterungen Register A·99
see explanations in section A·99
voir légende registre A·99
ver explicaciones del registro A·99

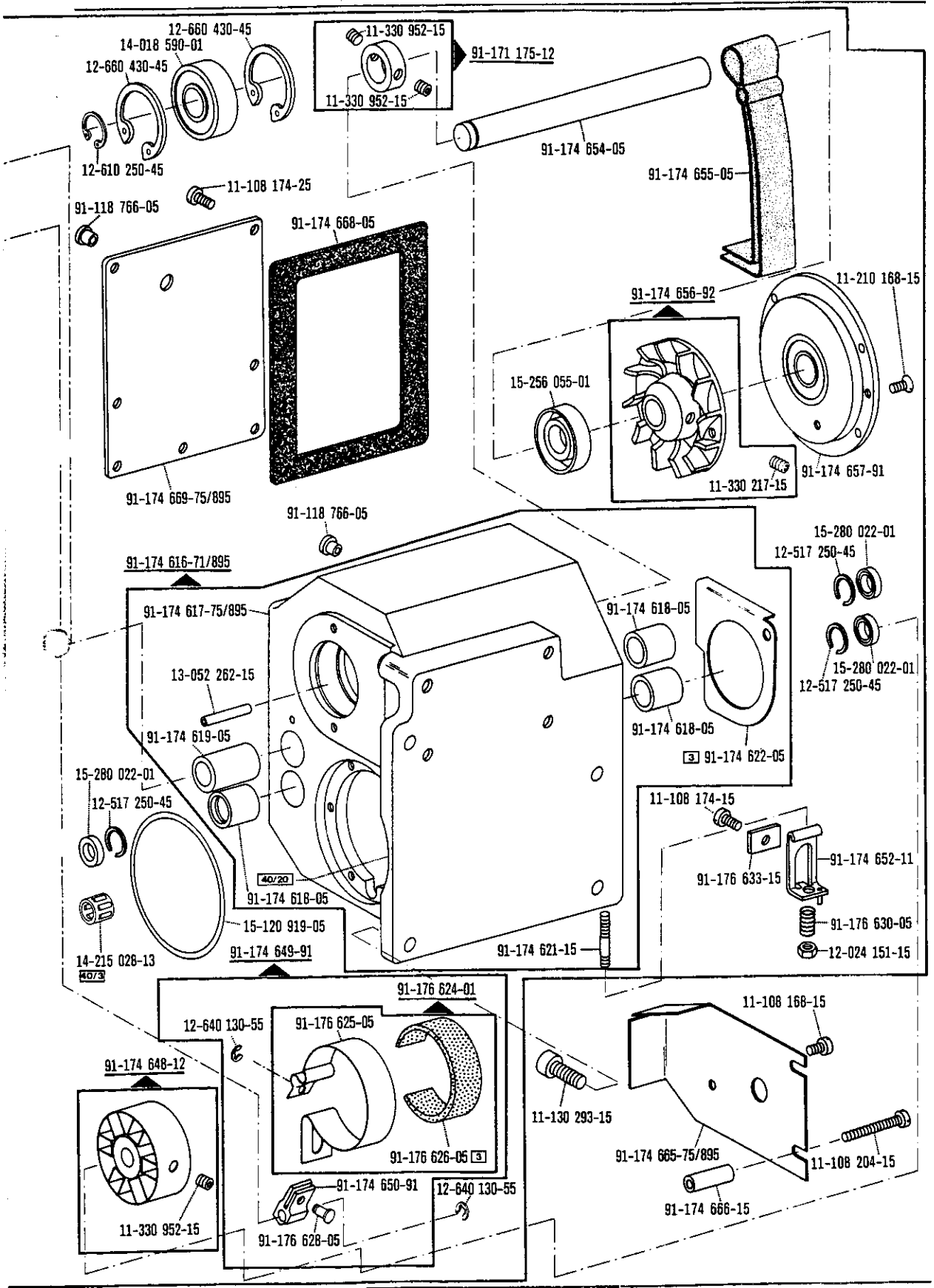

☐ siehe Erläuterungen Register A-99
see explanations in section A-99
voir légende registre A-99
ver explicaciones del registro A-99

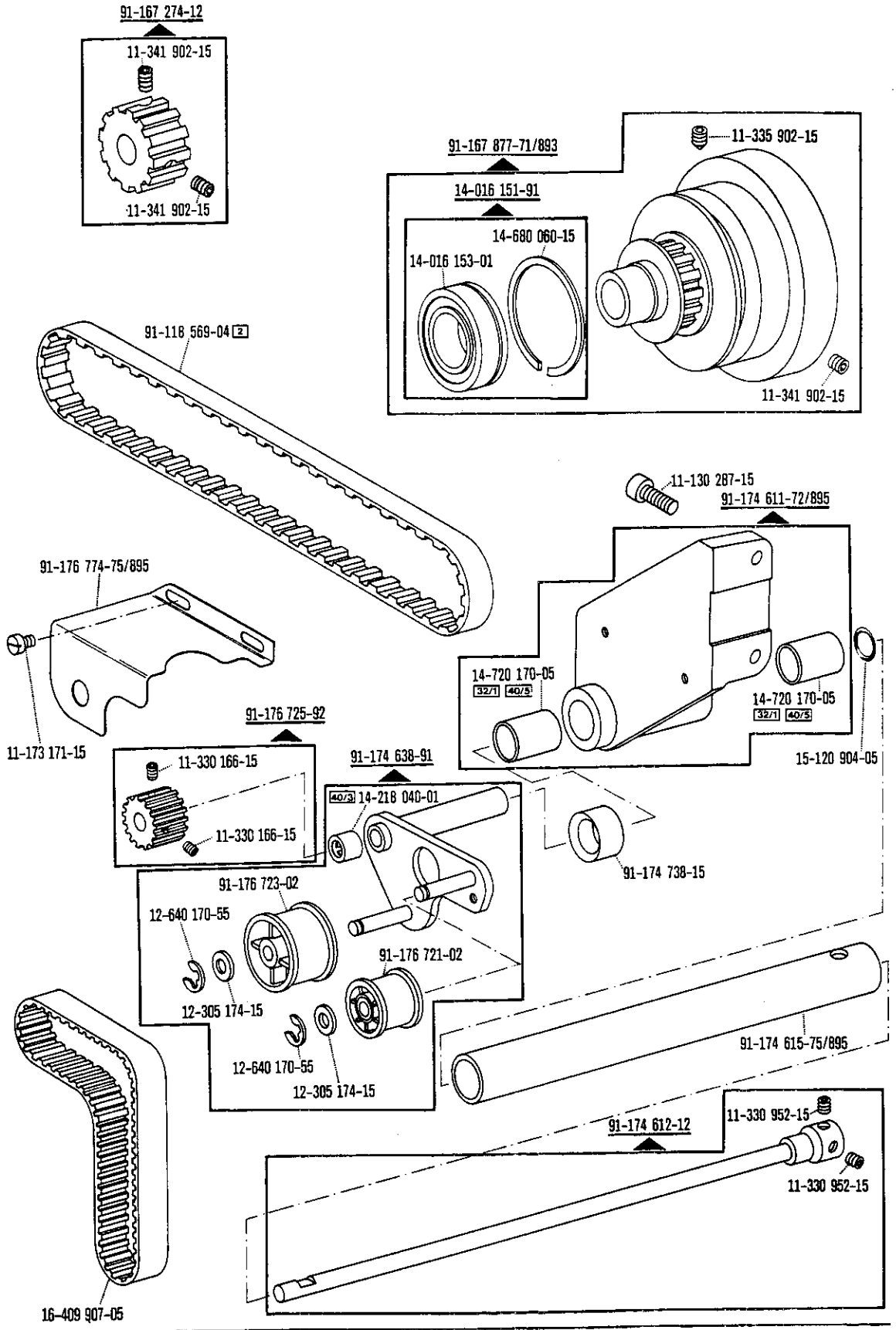

siehe Erläuterungen Register A · ZZ
see explanations in section A · ZZ
voir légende registre A · ZZ
ver explicaciones del registro A · ZZ

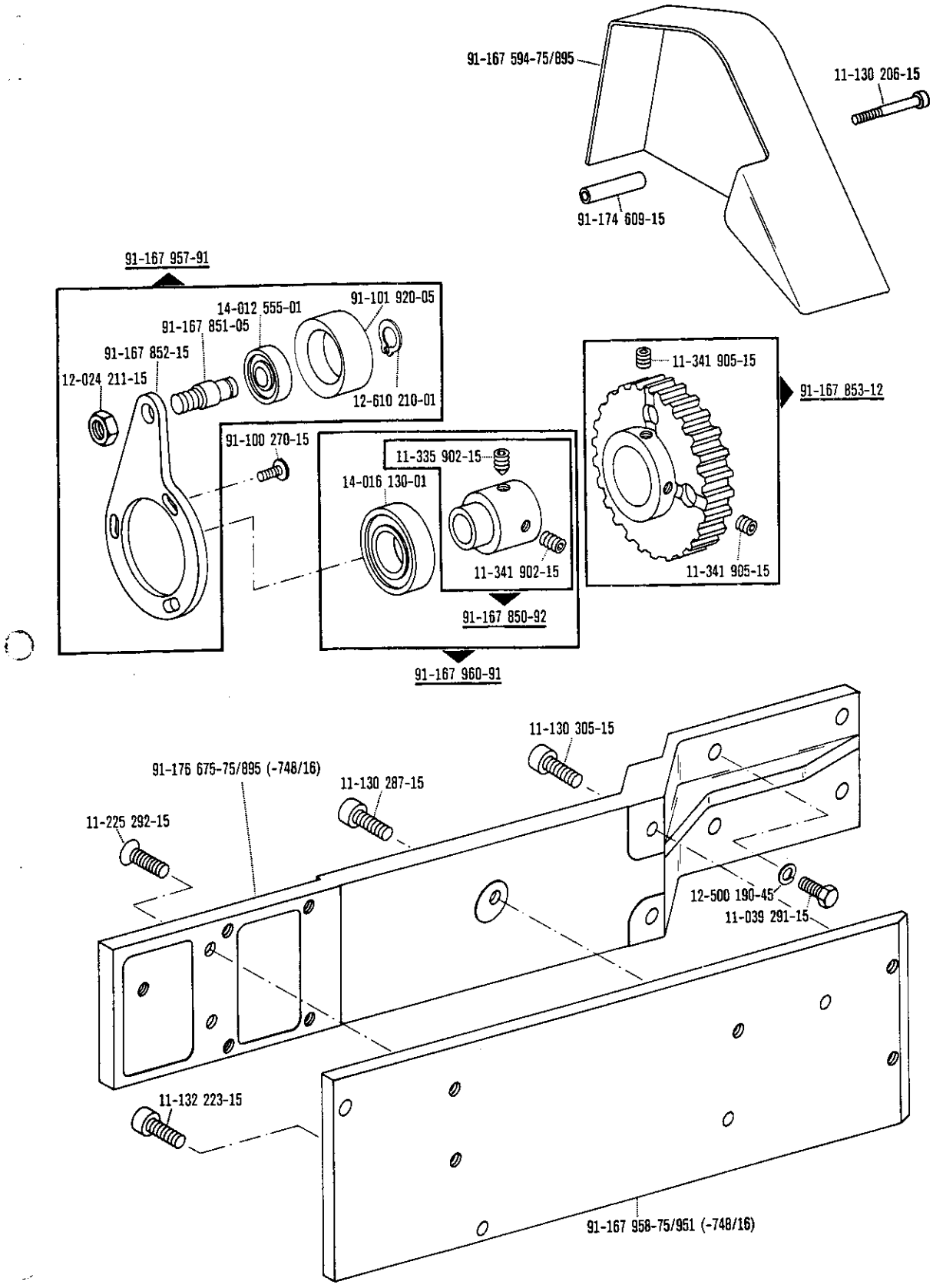
91-167 594-75/895
11-130 206-15
91-174 609-15
91-167 957-91
14-012 555-01
91-101 920-05
91-167 851-05
91-167 852-15
12-024 211-15
12-610 210-01
91-100 270-15
11-335 902-15
14-016 130-01
11-341 902-15
91-167 850-92
11-341 905-15
91-167 853-12
11-341 905-15
91-167 960-91
11-130 305-15
91-176 675-75/895 (-748/16)
11-130 287-15
11-225 292-15
12-500 190-45
11-039 291-15
11-132 223-15
91-167 958-75/951 (-748/16)

91-094 691-71/895

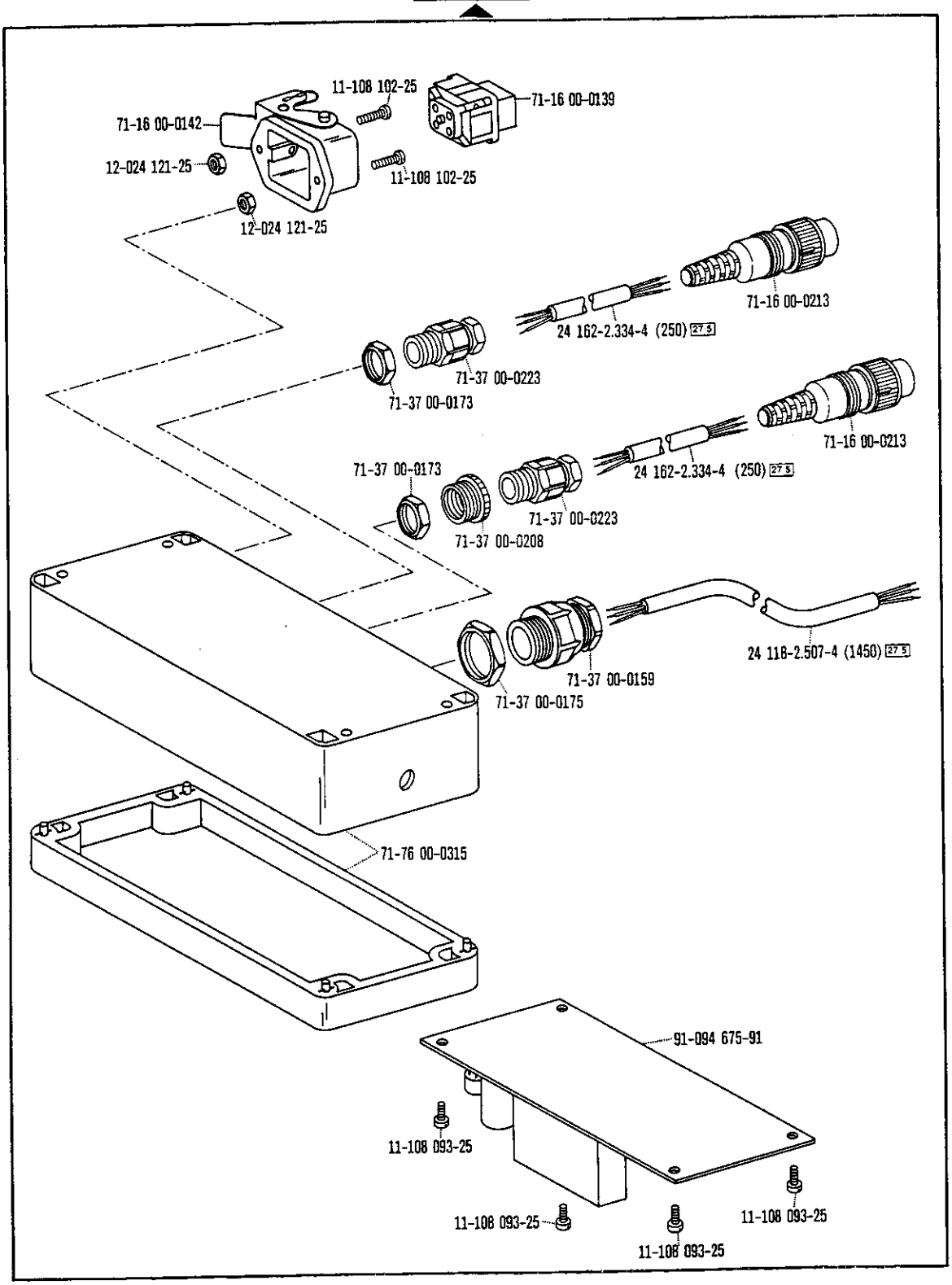

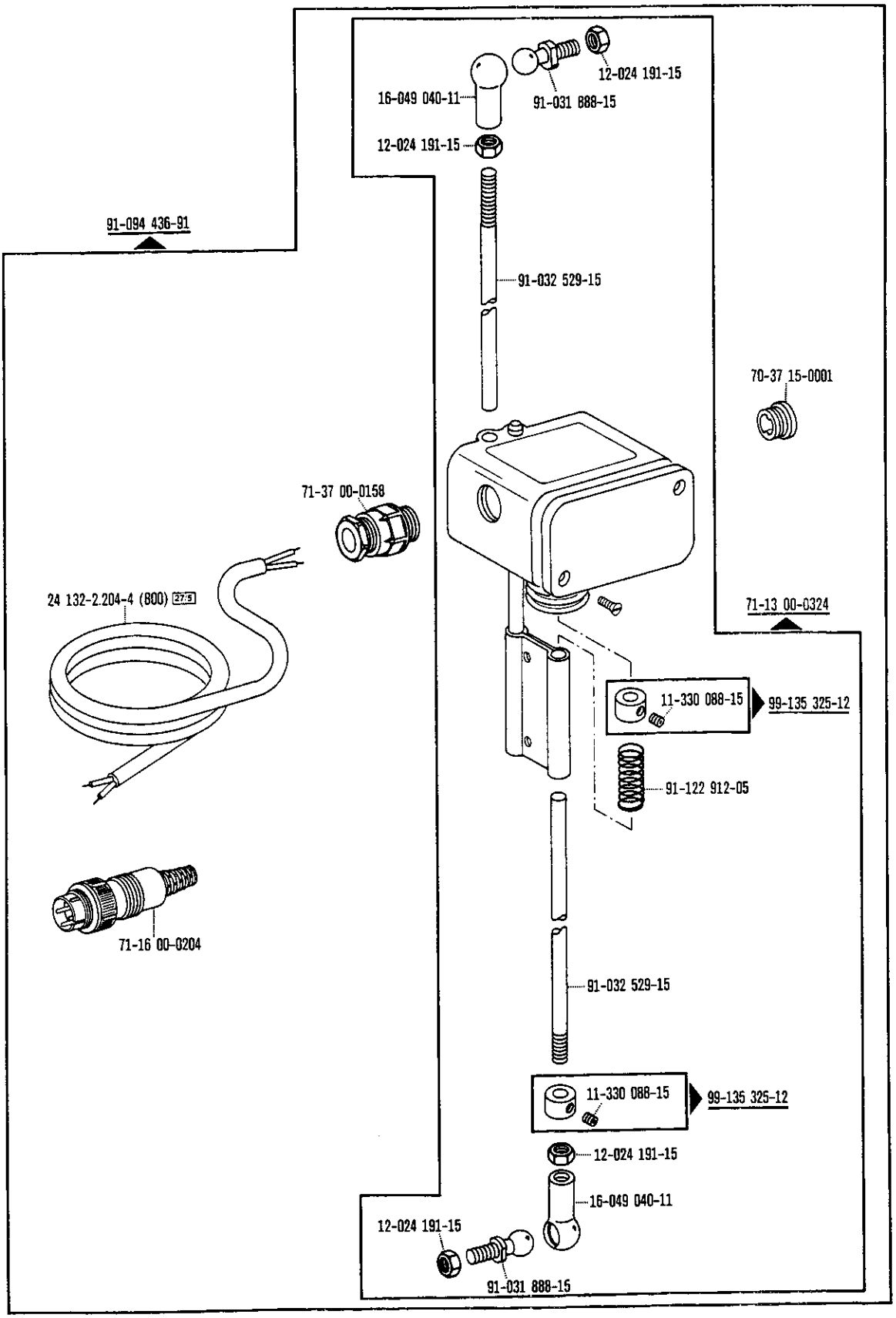

☐ siehe Erläuterungen Register A·99
see explanations in section A·99
voir légende registre A·99
ver explicaciones del registro A·99

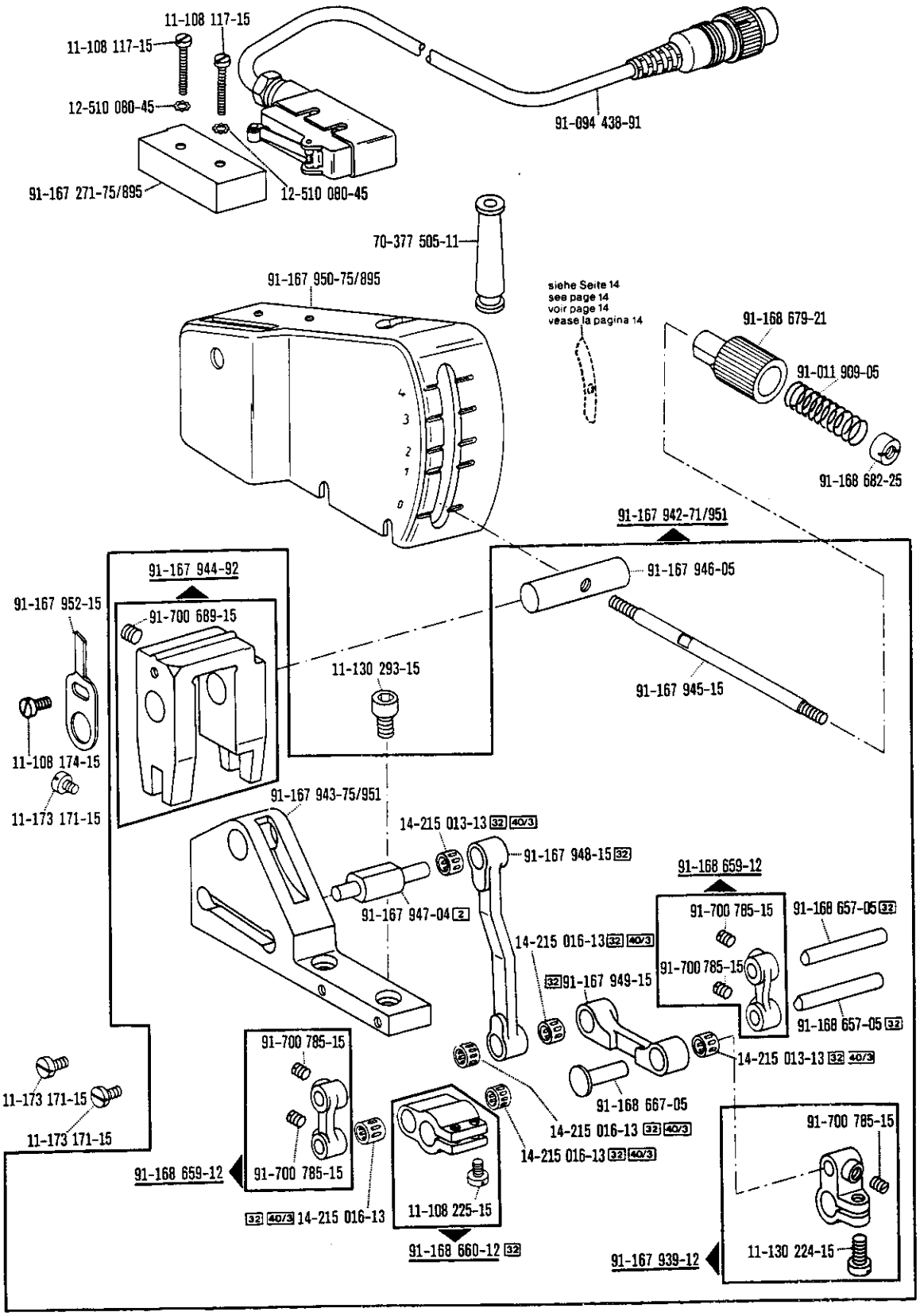
11-108 117-15
11-108 117-15
12-510 080-45
91-167 271-75/895
12-510 080-45
91-094 438-91
70-377 505-11
91-167 950-75/895
siehe Seite 14
see page 14
voir page 14
vease la pagina 14
91-168 679-21
91-011 909-05
91-168 682-25
91-167 942-71/951
91-167 944-92
91-700 689-15
91-167 952-15
11-108 174-15
11-173 171-15
11-130 293-15
91-167 946-05
91-167 945-15
91-167 943-75/951
14-215 013-13 32 40/3
91-167 948-15 32
91-167 947-04 2
91-168 659-12
91-700 785-15
91-168 657-05 32
14-215 016-13 32 40/3
91-700 785-15
91-168 657-05 32
32 91-167 949-15
14-215 013-13 32 40/3
11-173 171-15
11-173 171-15
91-700 785-15
91-168 667-05
14-215 016-13 32 40/3
14-215 016-13 32 40/3
91-168 659-12
91-700 785-15
32 40/3 14-215 016-13
11-108 225-15
91-168 660-12 32
91-700 785-15
91-167 939-12
11-130 224-15

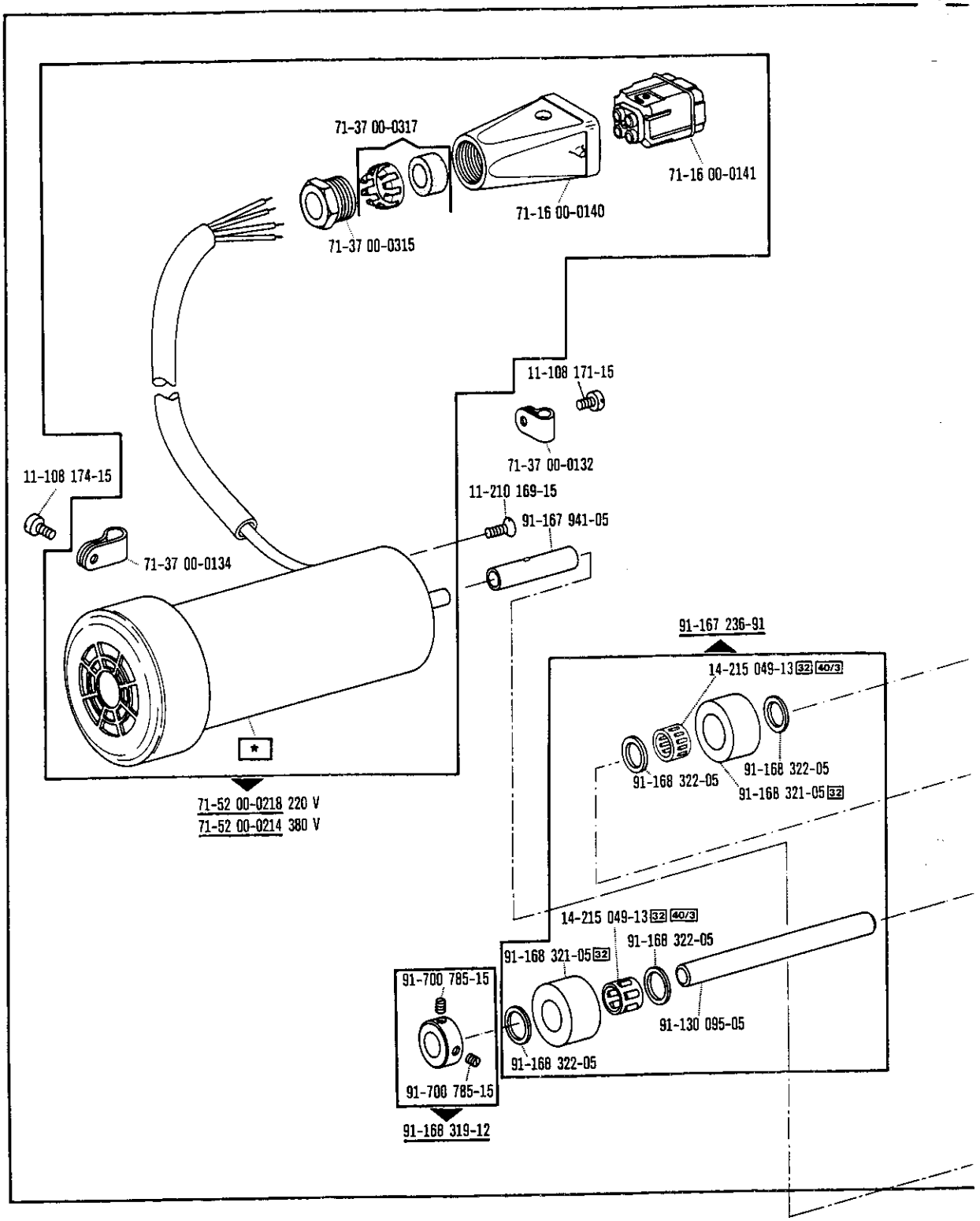

□ siehe Erläuterungen Register A-99
see explanations in section A-99
voir légende registre A-99
ver explicaciones del registro A-99

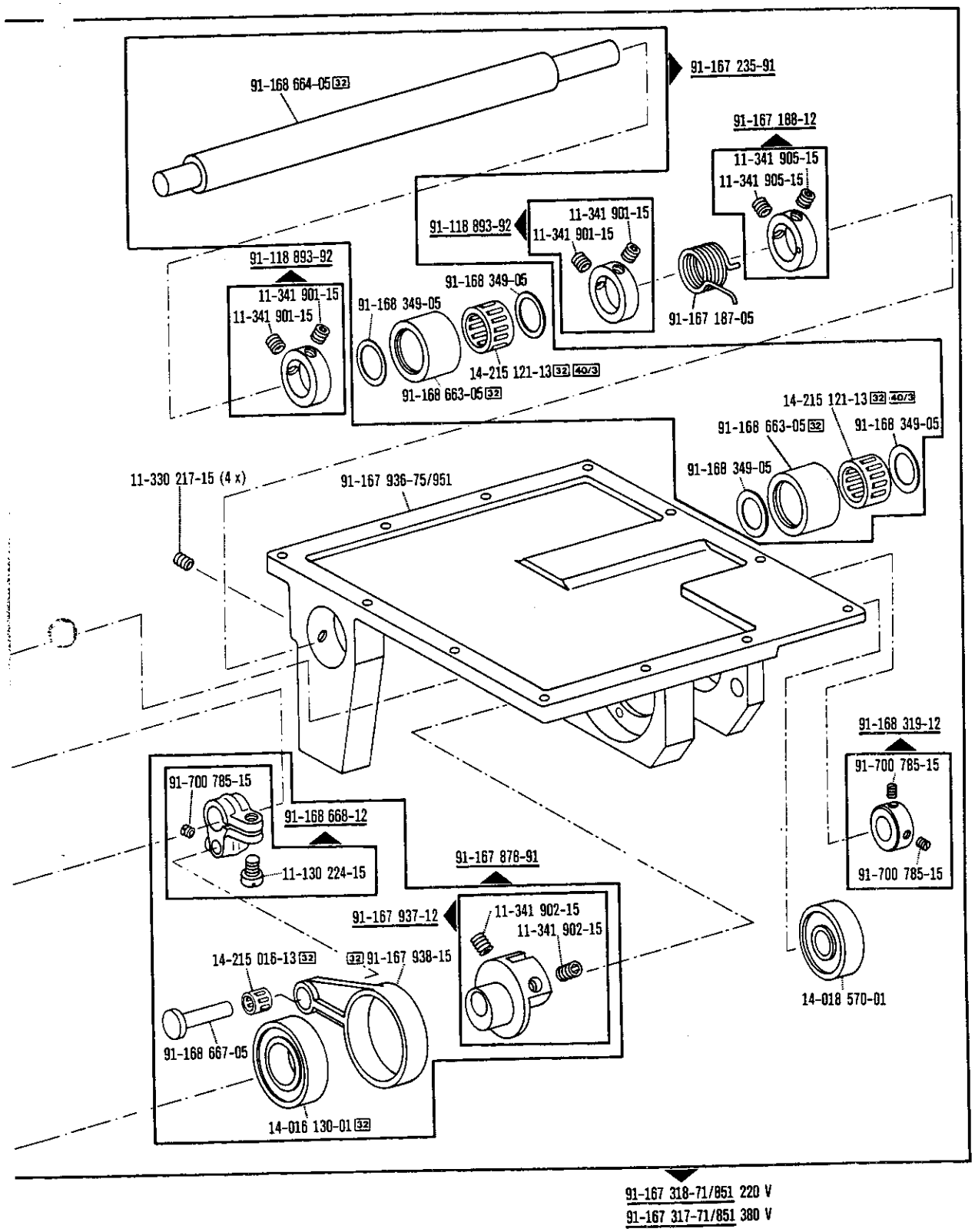

siehe Erläuterungen Register A · 80
see explanations in section A · 80
voir légende registre A · 80
ver explicaciones del registro A · 80

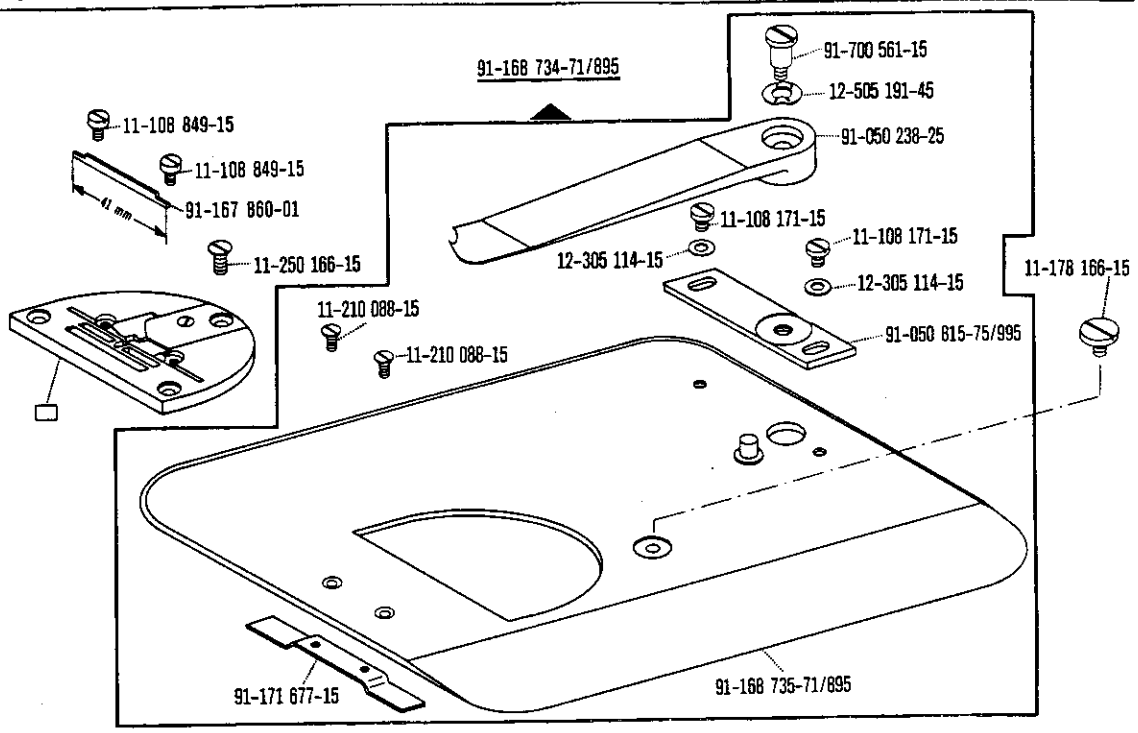

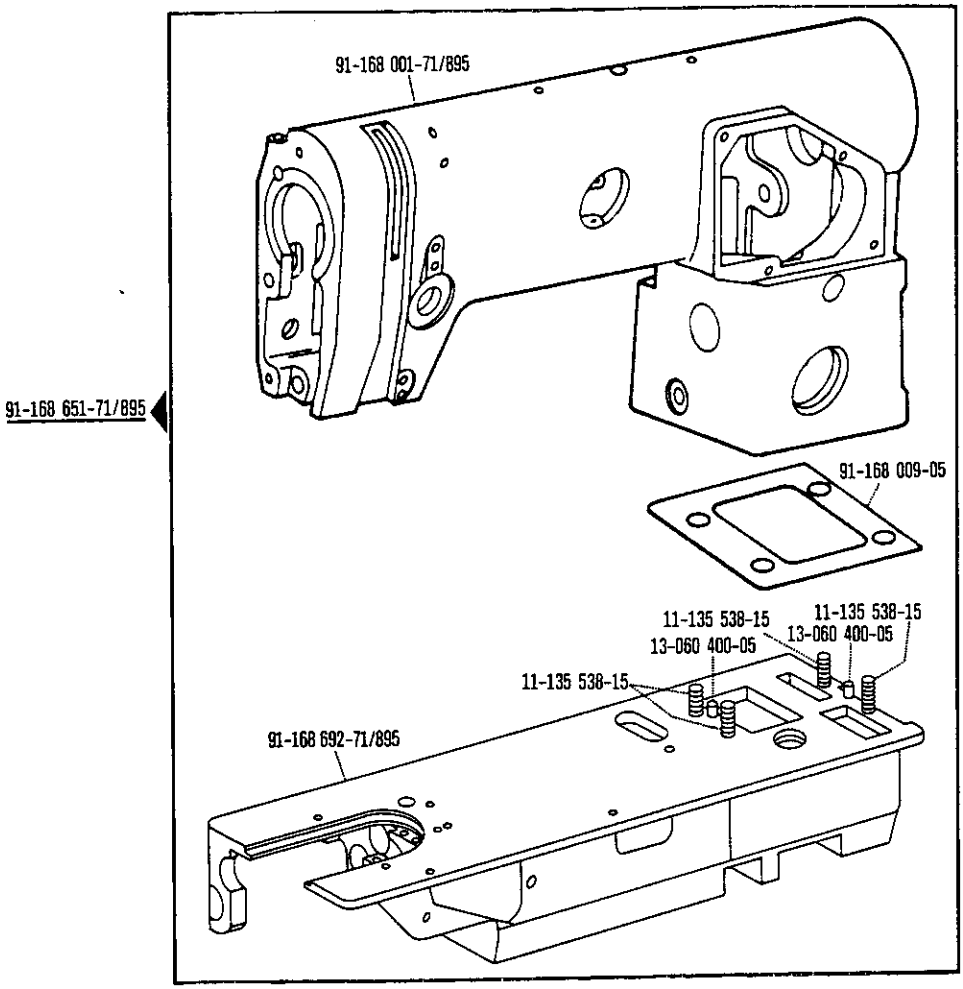

□ siehe Erläuterungen Register A-Z
see explanations in section A-Z
voir légende registre A-Z
ver explicaciones del registro A-Z

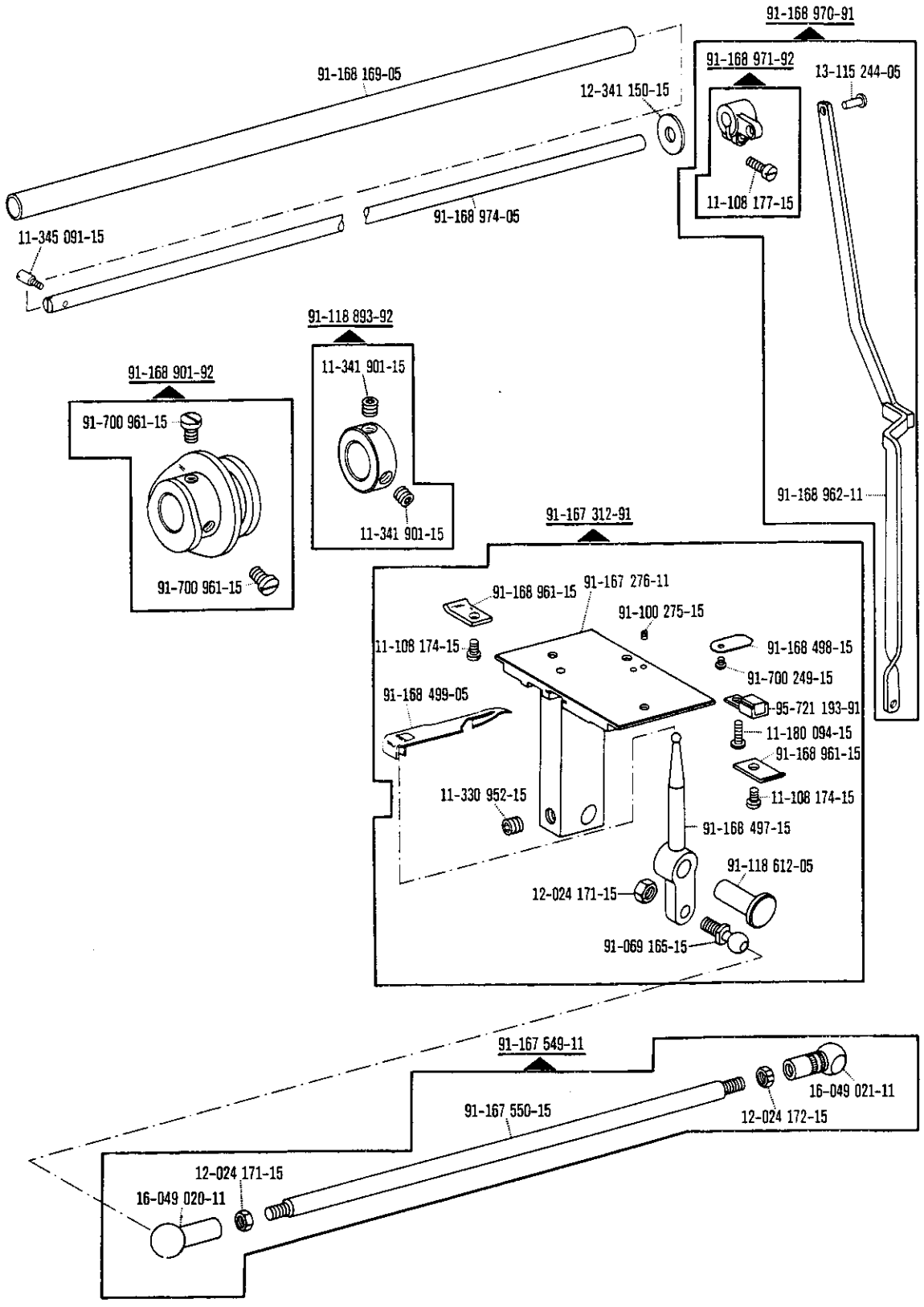
91-168 970-91
91-168 971-92
13-115 244-05
91-168 169-05
12-341 150-15
11-108 177-15
91-168 974-05
11-345 091-15
91-118 893-92
11-341 901-15
91-168 901-92
91-700 961-15
11-341 901-15
91-700 961-15
91-168 962-11
91-167 312-91
91-168 961-15
91-167 276-11
91-100 275-15
11-108 174-15
91-168 498-15
91-700 249-15
91-168 499-05
95-721 193-91
11-180 094-15
91-168 961-15
11-330 952-15
11-108 174-15
91-168 497-15
91-118 612-05
12-024 171-15
91-069 165-15
91-167 549-11
16-049 021-11
91-167 550-15
12-024 172-15
12-024 171-15
16-049 020-11

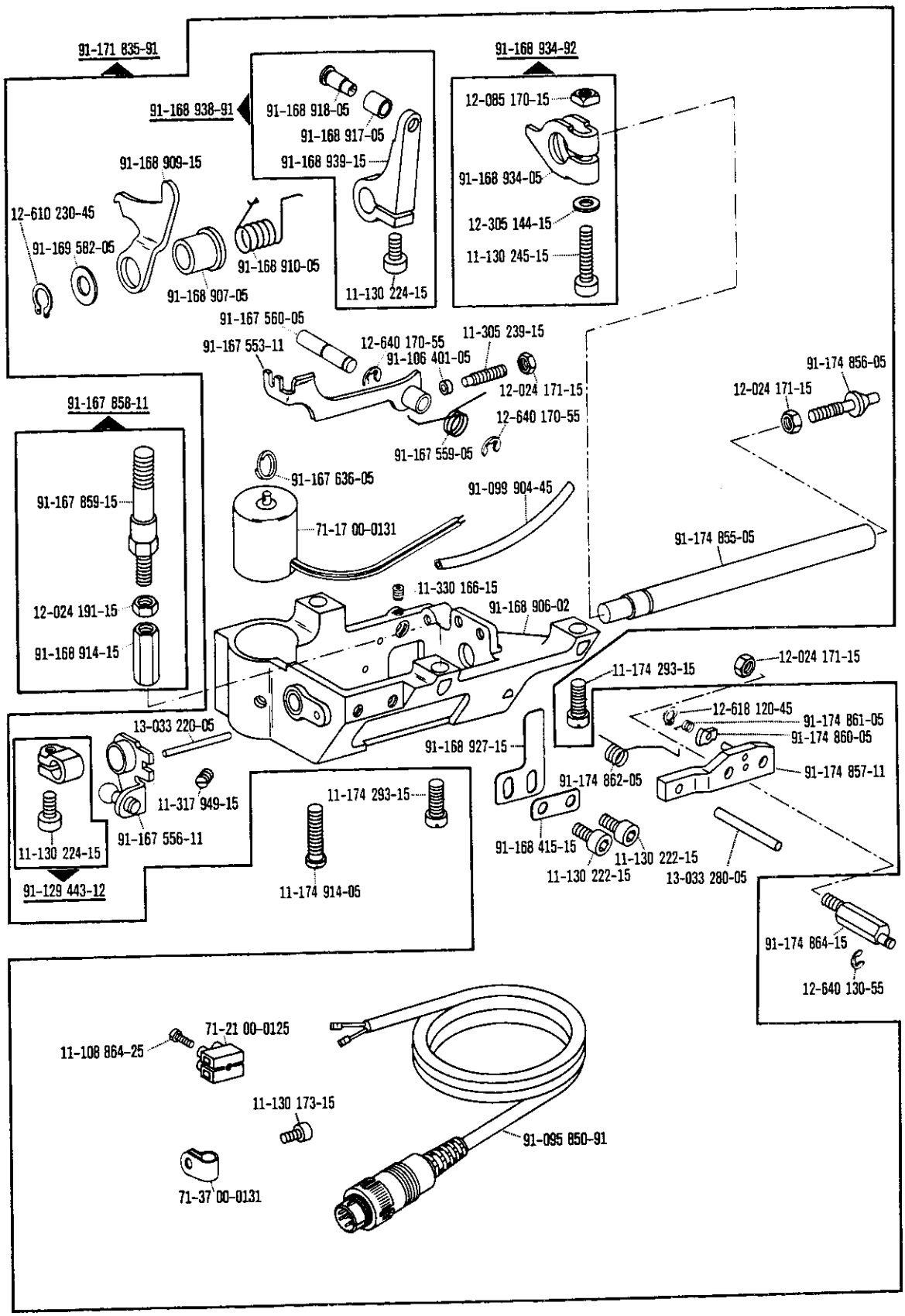

siehe Erläuterungen Register A-Ø
see explanations in section A-Ø
voir légende registre A-Ø
ver explicaciones del registro A-Ø

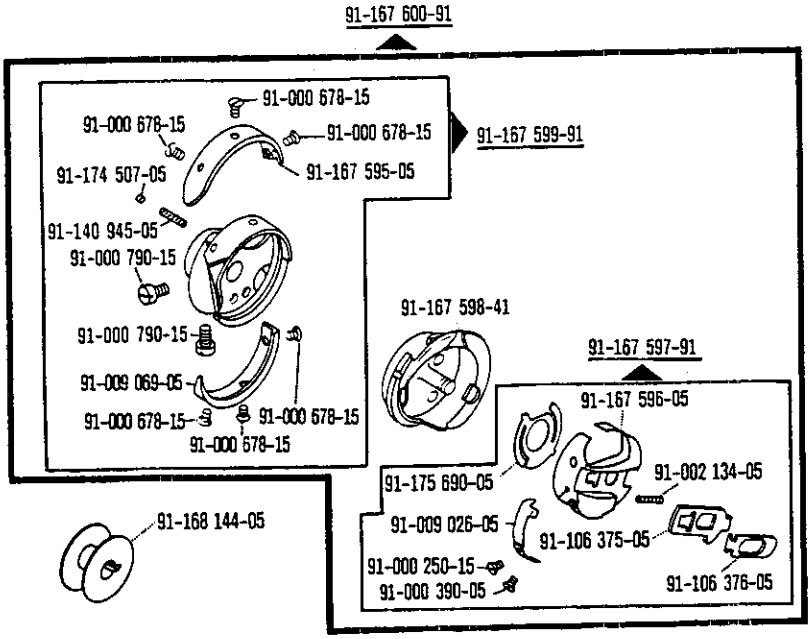
91-167 600-91
91-000 678-15
91-000 678-15
91-000 678-15
91-167 599-91
91-174 507-05
91-167 595-05
91-140 945-05
91-000 790-15
91-000 790-15
91-009 069-05
91-000 678-15
91-000 678-15
91-000 678-15
91-167 598-41
91-167 597-91
91-167 596-05
91-175 690-05
91-002 134-05
91-009 026-05
91-106 375-05
91-000 250-15
91-000 390-05
91-106 376-05
91-168 144-05

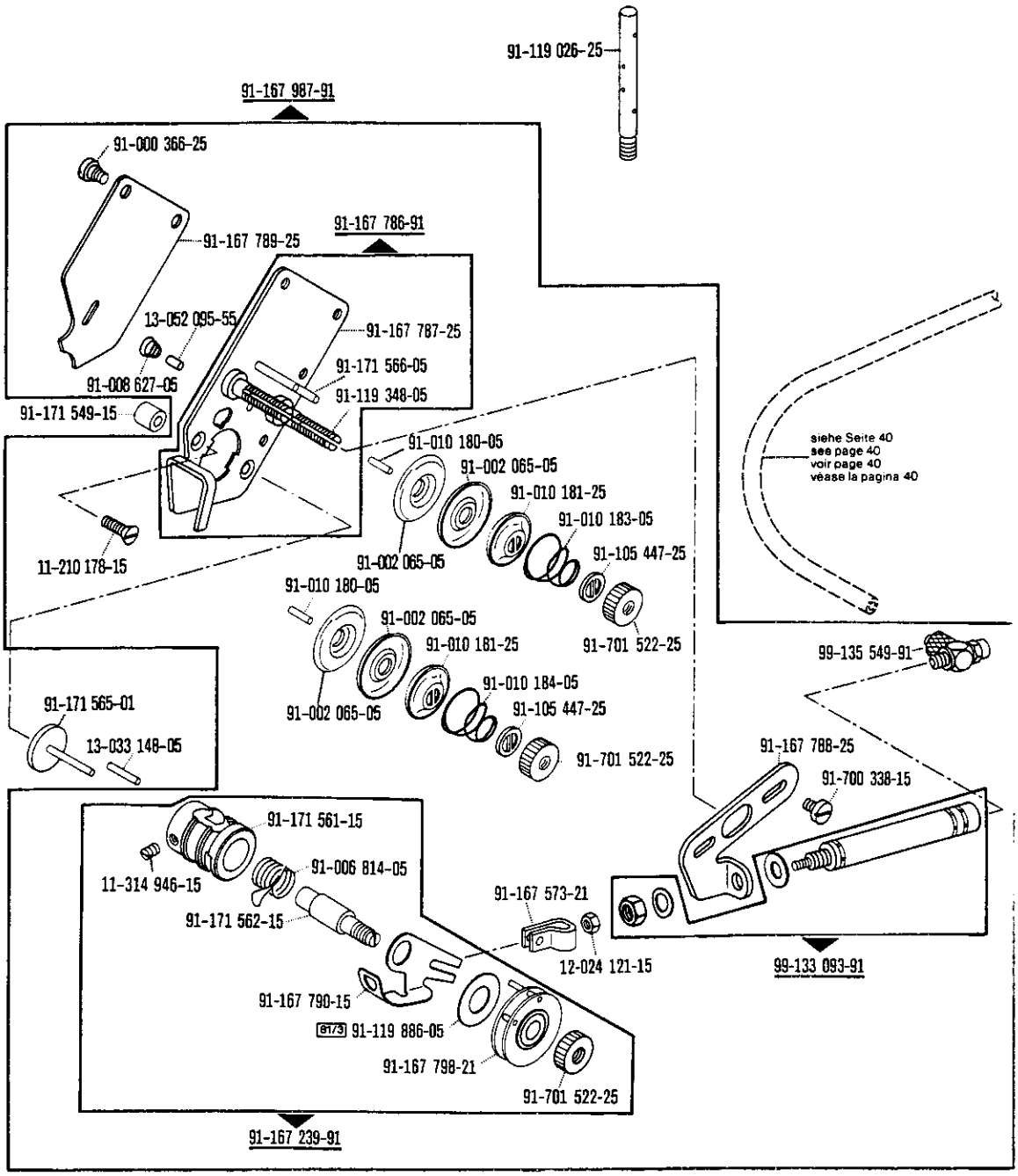
91-119 026-25
91-167 987-91
91-000 366-25
91-167 789-25
91-167 786-91
13-052 095-55
91-167 787-25
91-171 566-05
91-008 627-05
91-119 348-05
91-171 549-15
91-010 180-05
91-002 065-05
91-010 181-25
91-010 183-05
91-105 447-25
11-210 178-15
91-002 065-05
91-010 180-05
91-002 065-05
91-010 181-25
91-701 522-25
91-010 184-05
91-105 447-25
91-171 565-01
13-033 148-05
91-002 065-05
91-701 522-25
siehe Seite 40
see page 40
voir page 40
véase la página 40
99-135 549-91
91-167 788-25
91-700 338-15
91-171 561-15
11-314 946-15
91-006 814-05
91-171 562-15
91-167 573-21
12-024 121-15
99-133 093-91
91-167 790-15
91-119 886-05
91-167 798-21
91-701 522-25
91-167 239-91

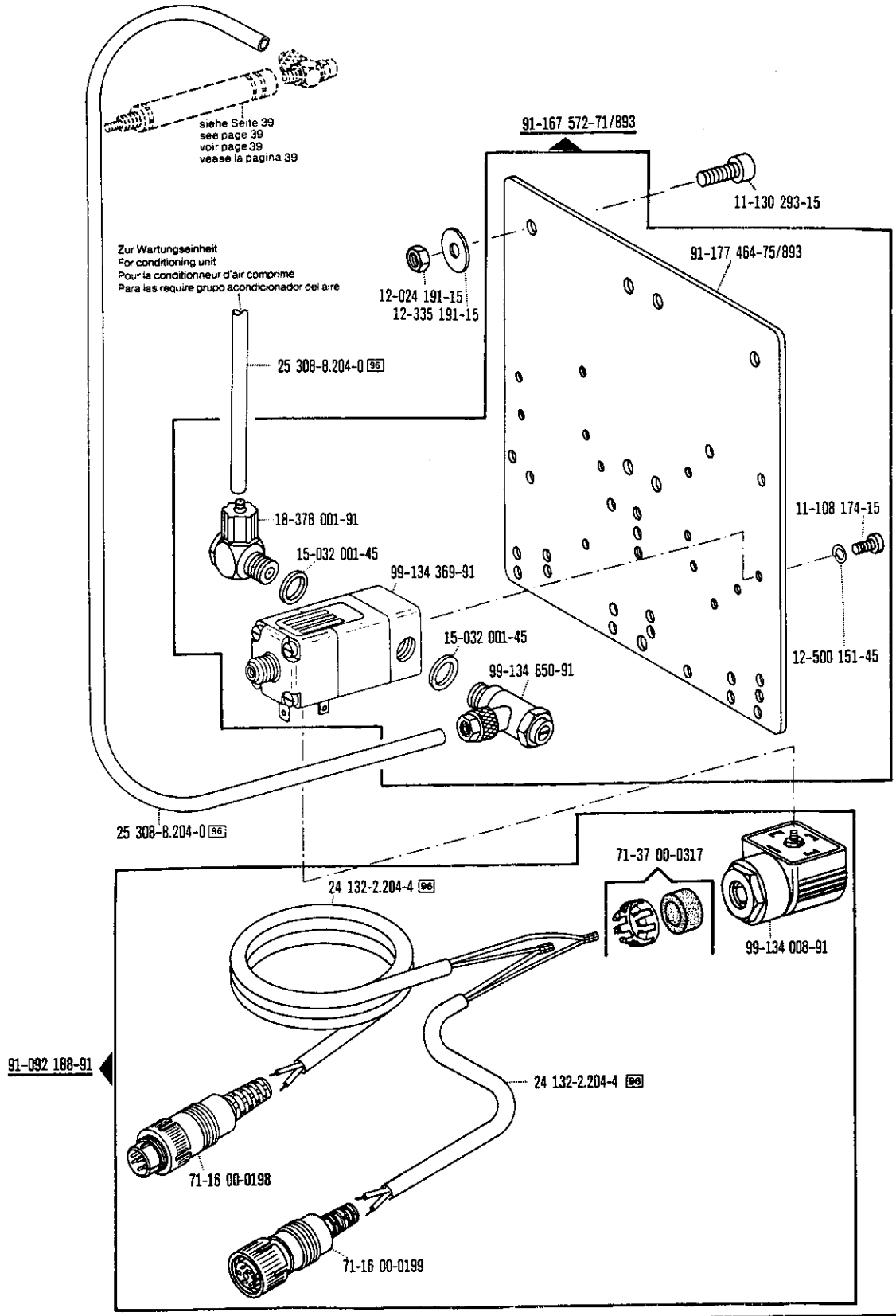

siehe Erläuterungen Register A-Z
see explanations in section A-Z
voir légende registre A-Z
ver explicaciones del registro A-Z

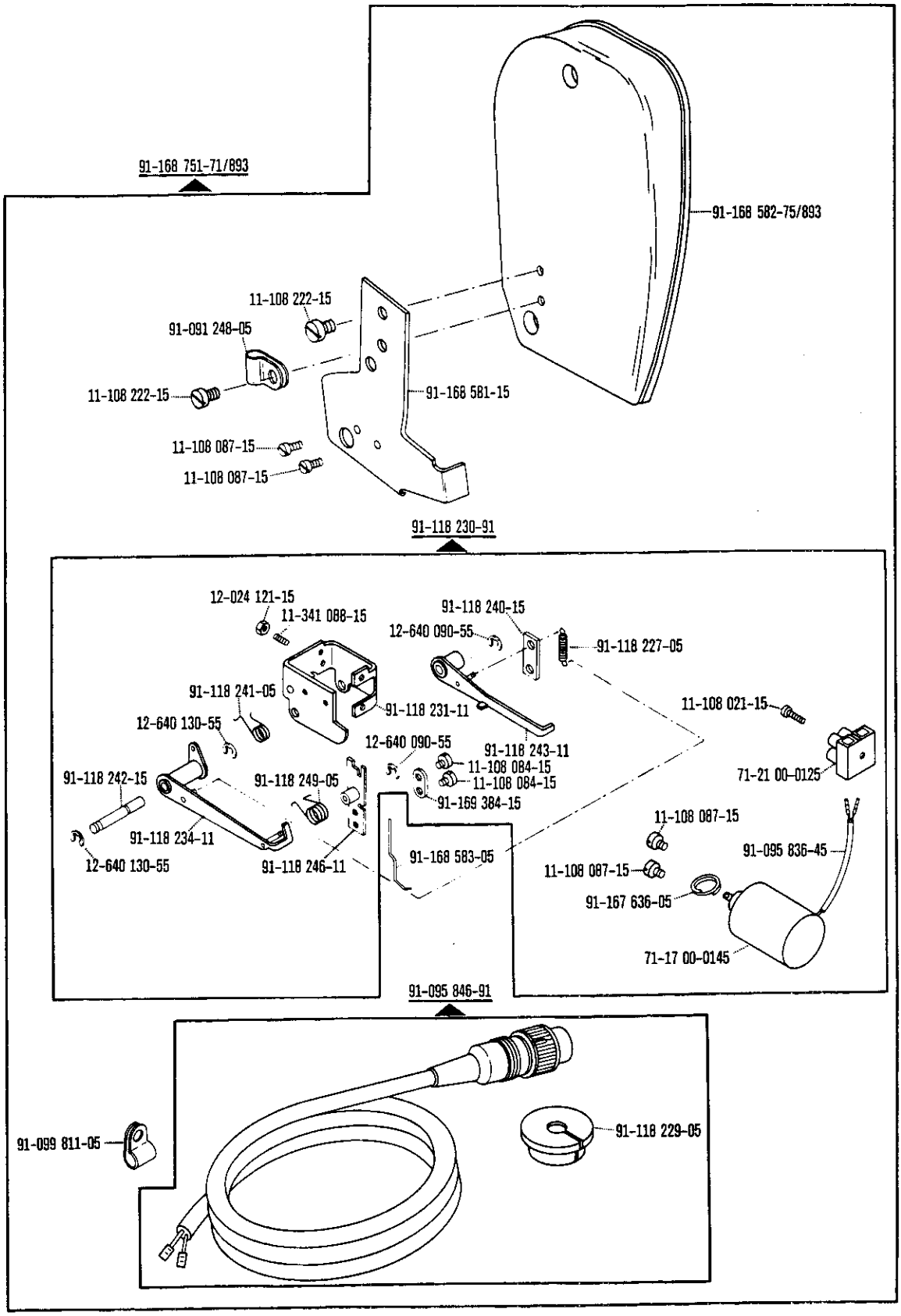
91-168 751-71/893
91-168 582-75/893
11-108 222-15
91-091 248-05
11-108 222-15
91-168 581-15
11-108 087-15
11-108 087-15
91-118 230-91
12-024 121-15
11-341 088-15
91-118 240-15
12-640 090-55
91-118 227-05
91-118 241-05
91-118 231-11
11-108 021-15
12-640 130-55
12-640 090-55
91-118 243-11
11-108 084-15
11-108 084-15
91-169 384-15
71-21 00-0125
91-118 242-15
91-118 249-05
11-108 087-15
91-118 234-11
91-168 583-05
91-095 836-45
12-640 130-55
91-118 246-11
11-108 087-15
91-167 636-05
71-17 00-0145
91-095 846-91
91-099 811-05
91-118 229-05

-909/..

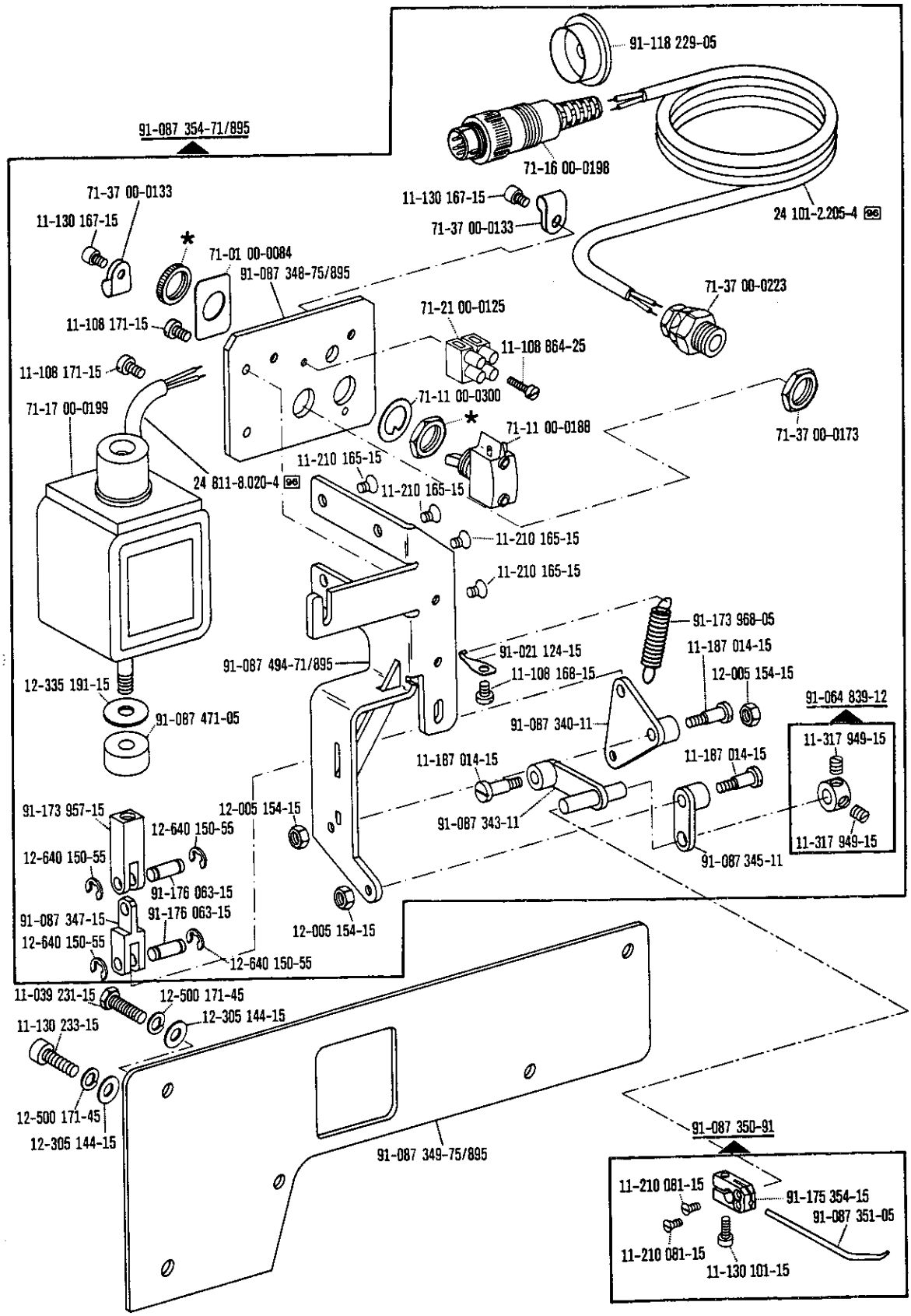

-909/..

☐ siehe Erläuterungen Register A-Z
see explanations in section A-Z
voir légende registre A-Z
ver explicaciones del registro A-Z

* In Nr. 71-11 00-0188 enthalten
In No. 71-11 00-0188 included
Est inclu en nº 71-11 00-0188
Está incluido en el Nº 71-11 00-0188

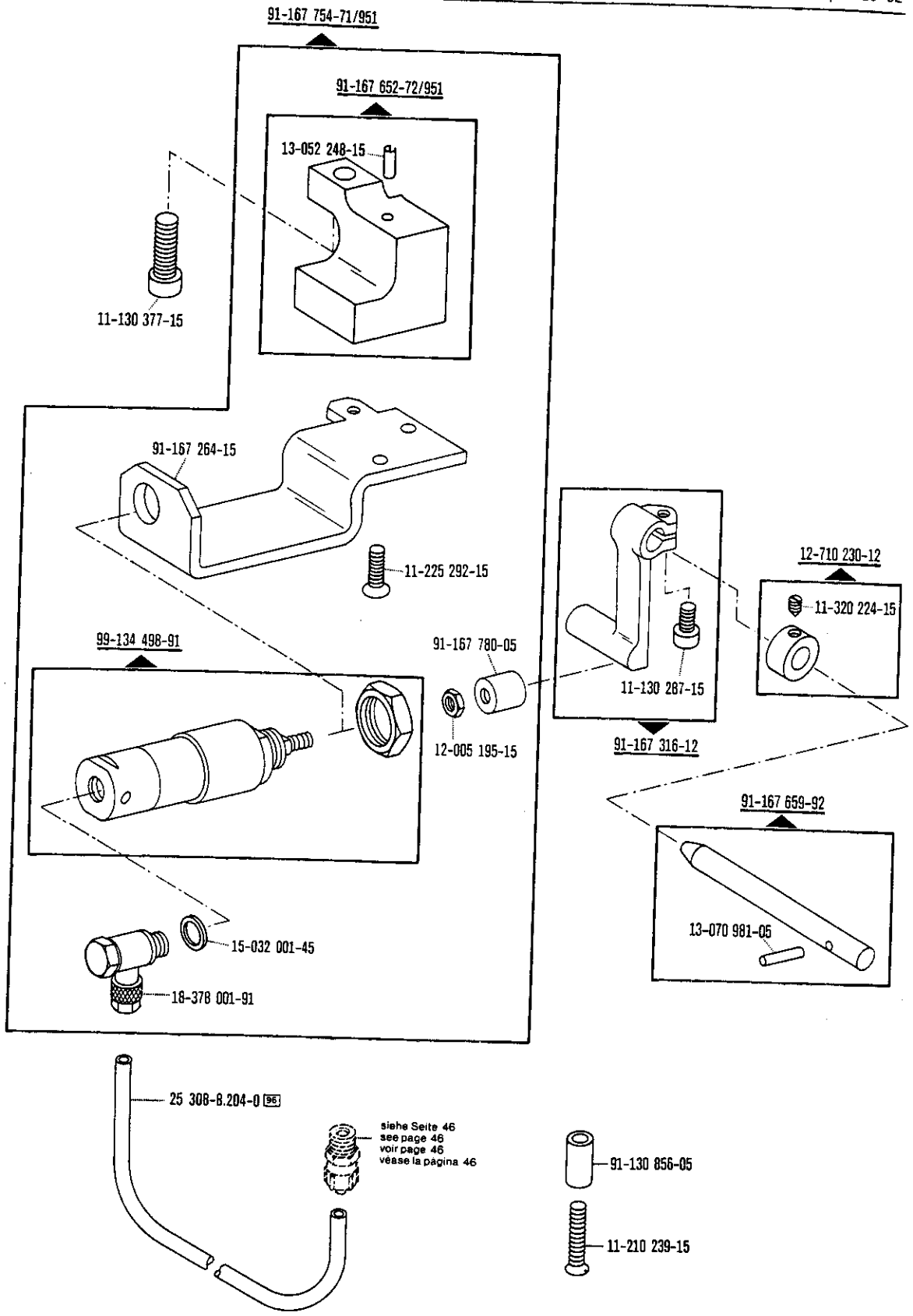
91-167 754-71/951
91-167 652-72/951
13-052 248-15
11-130 377-15
91-167 264-15
11-225 292-15
99-134 498-91
91-167 780-05
12-005 195-15
15-032 001-45
18-378 001-91
11-130 287-15
91-167 316-12
12-710 230-12
11-320 224-15
91-167 659-92
13-070 981-05
25 308-8.204-0 96
siehe Seite 46
see page 46
voir page 46
véase la página 46
91-130 856-05
11-210 239-15

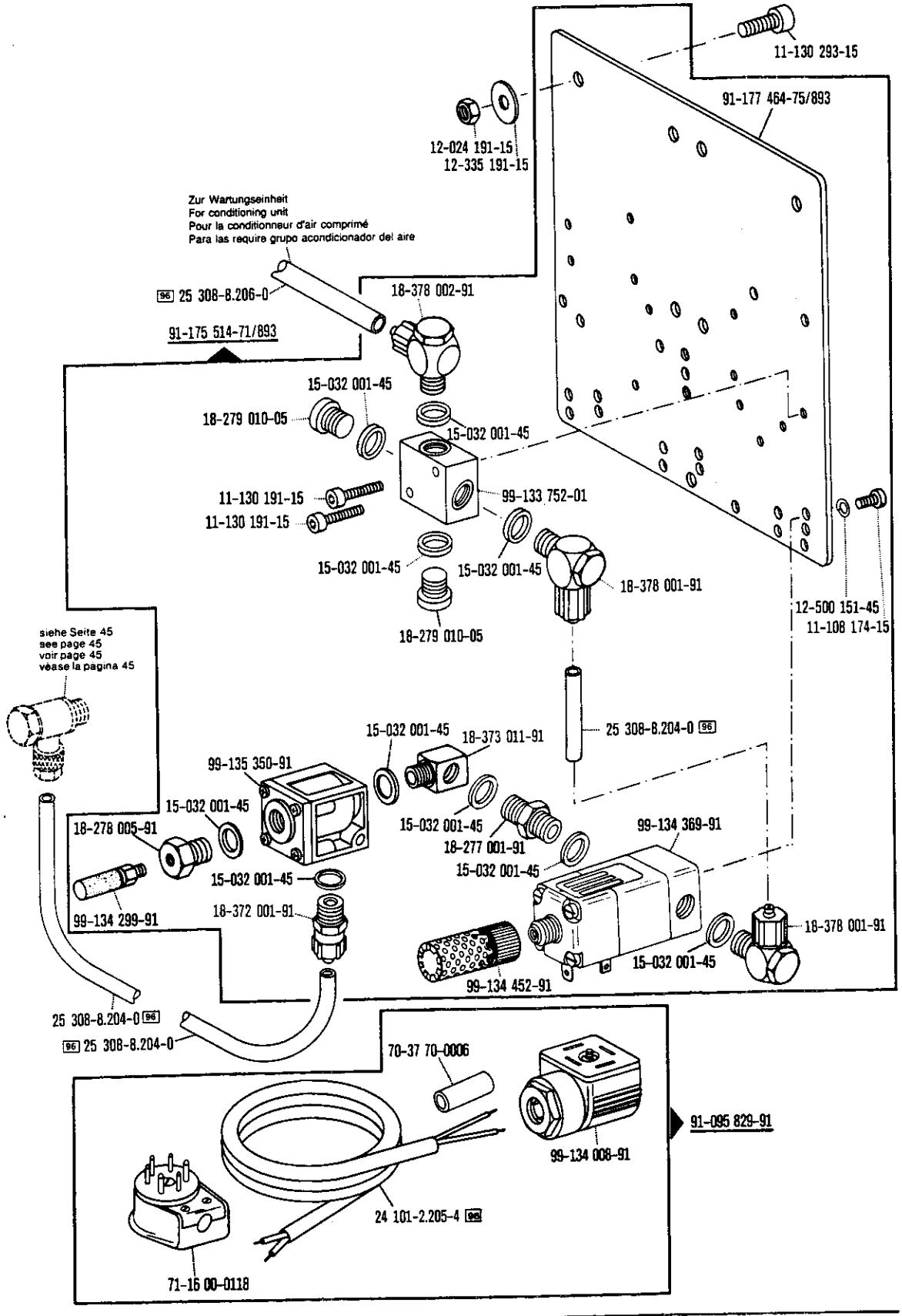

siehe Erläuterungen Register A · 99
see explanations in section A · 99
voir légende registre A · 99
ver explicaciones del registro A · 99

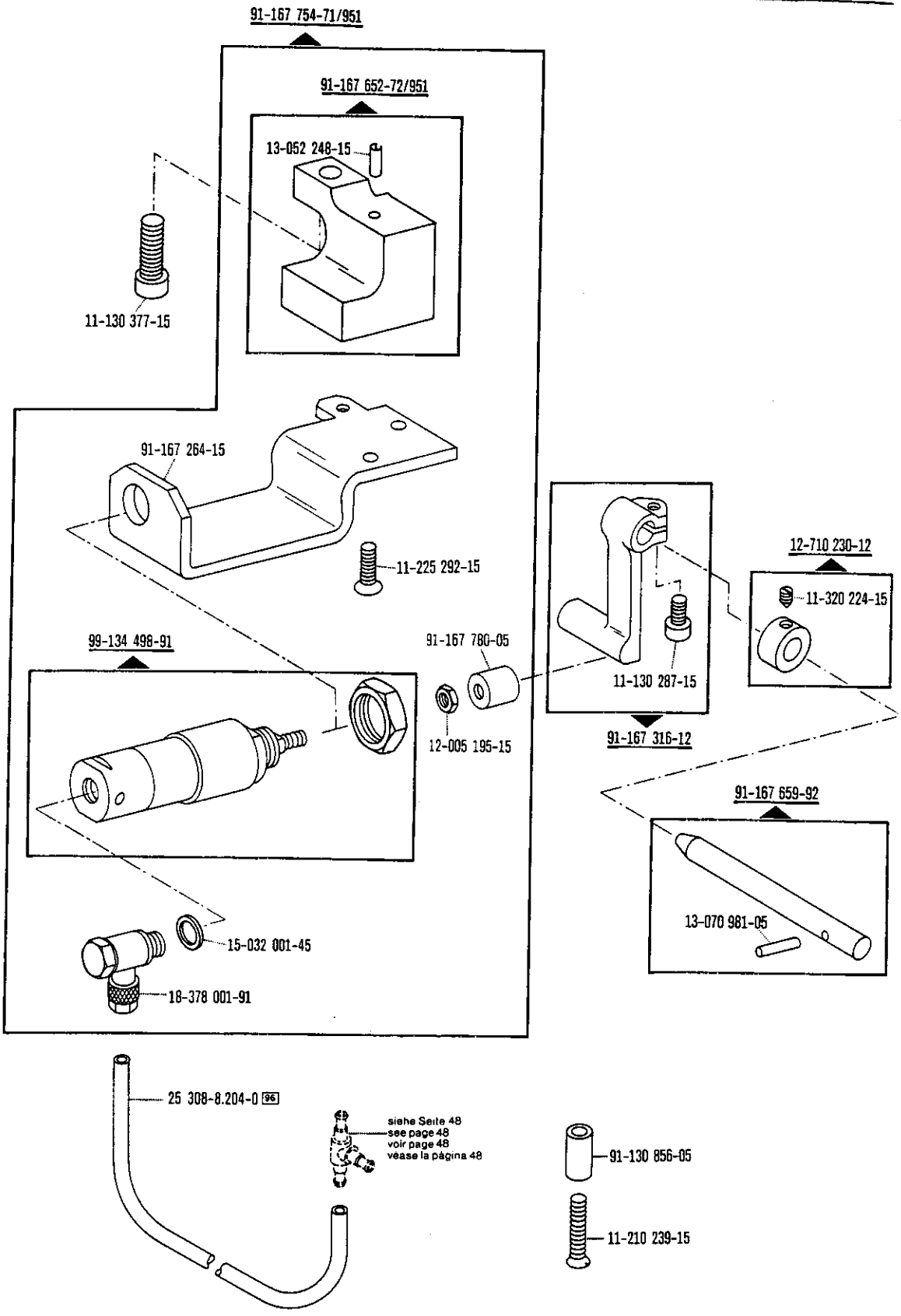
91-167 754-71/951
91-167 652-72/951
13-052 248-15
11-130 377-15
91-167 264-15
11-225 292-15
99-134 498-91
91-167 780-05
12-005 195-15
11-130 287-15
91-167 316-12
12-710 230-12
11-320 224-15
91-167 659-92
13-070 981-05
15-032 001-45
18-378 001-91
25 308-8.204-0 96
siehe Seite 48
see page 48
voir page 48
véase la página 48
91-130 856-05
11-210 239-15

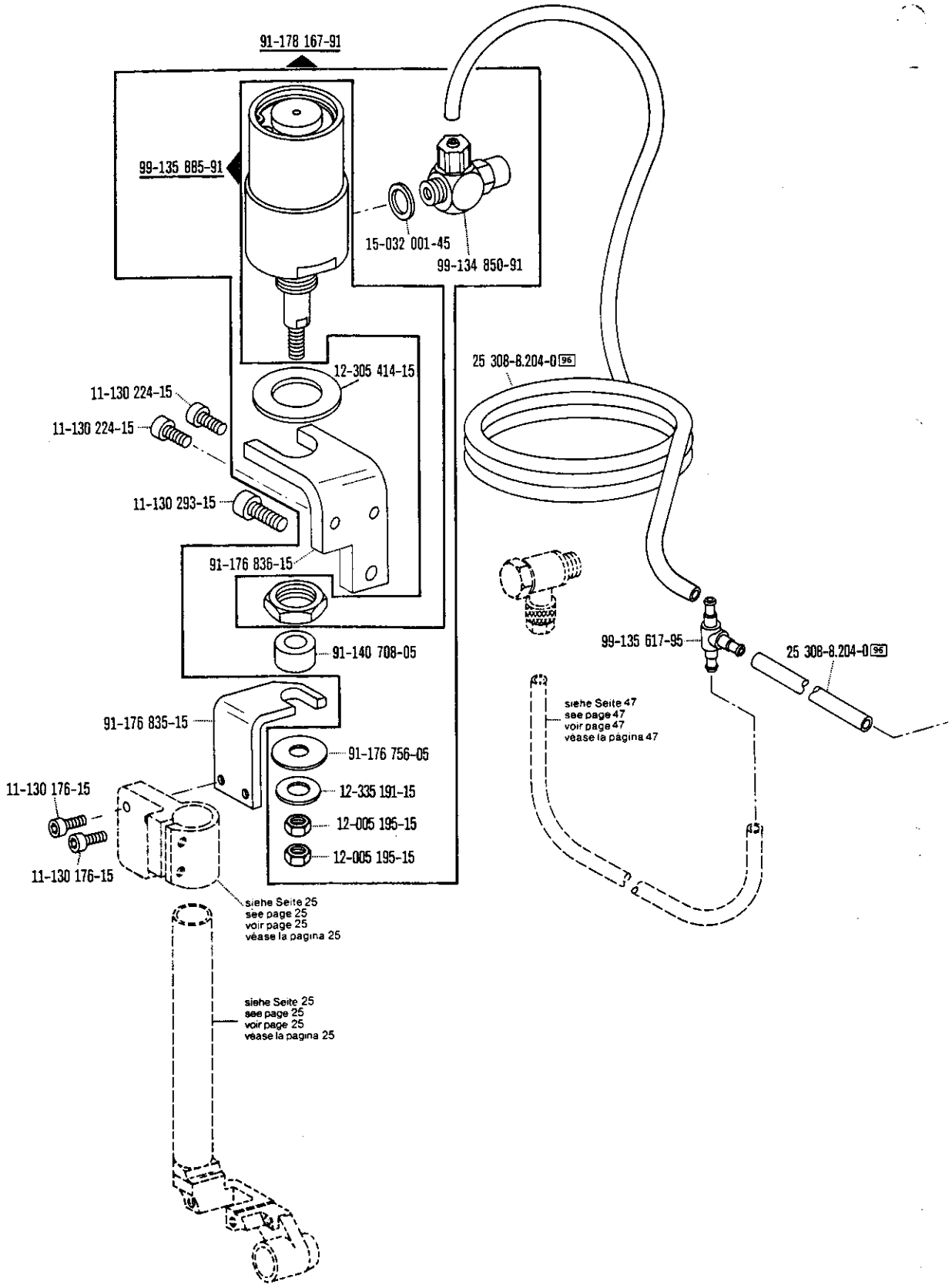

siehe Erläuterungen Register A · 96
see explanations in section A · 96
voir légende registre A · 96
ver explicaciones del registro A · 96

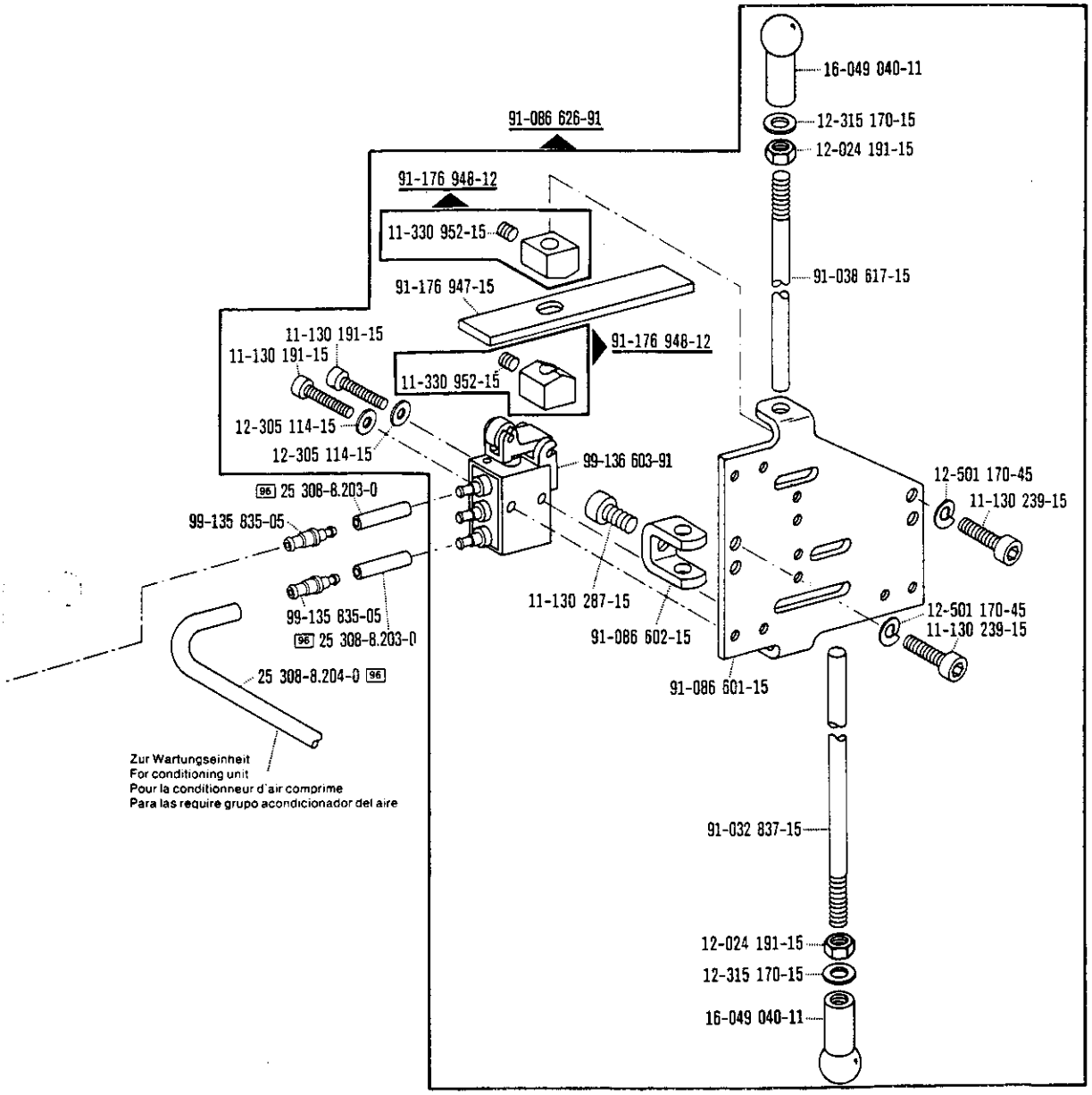
16-049 040-11
91-086 626-91
12-315 170-15
12-024 191-15
91-176 948-12
11-330 952-15
91-038 617-15
91-176 947-15
11-130 191-15
11-130 191-15
91-176 948-12
11-330 952-15
12-305 114-15
12-305 114-15
99-136 603-91
12-501 170-45
11-130 239-15
96 25 308-8.203-0
99-135 835-05
11-130 287-15
99-135 835-05
96 25 308-8.203-0
91-086 602-15
12-501 170-45
11-130 239-15
25 308-8.204-0 96
91-086 601-15
Zur Wartungseinheit
For conditioning unit
Pour la conditionneur d'air comprime
Para las require grupo acondicionador del aire
91-032 837-15
12-024 191-15
12-315 170-15
16-049 040-11

-910/..

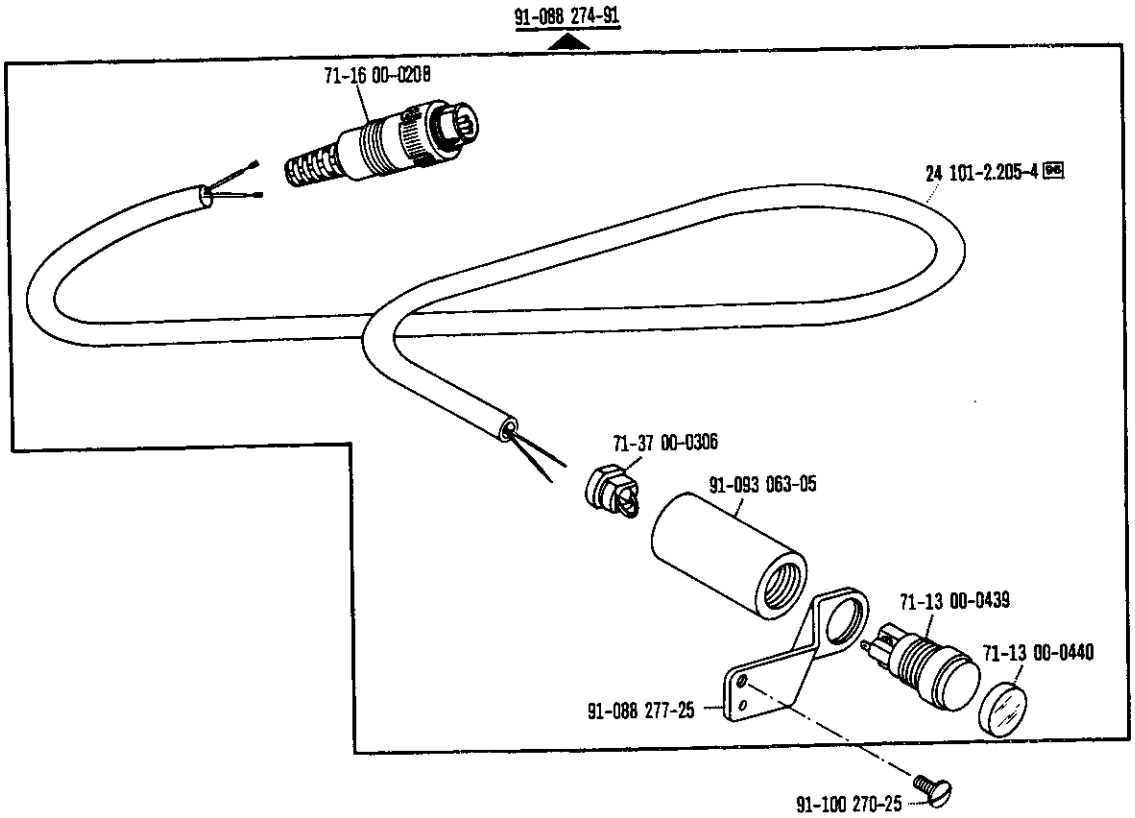

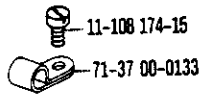

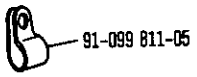

☐ siehe Erläuterungen Register A-Z
see explanations in section A-Z
voir légende registre A-Z
ver explicaciones del registro A-Z

Verriegelungs-Einrichtung
Backtacking mechanism
Dispositif à points d'arrêt
Rematador

-911/35*) zur · pour for · para **PFAFF 439**

Wartungseinheit -925/02 erforderlich
Conditioning unit -925/02 required
Conditionneur d'air comprimé -925/02 nécessaire
Requiere grupo acondicionador del aire comprimido -925/02

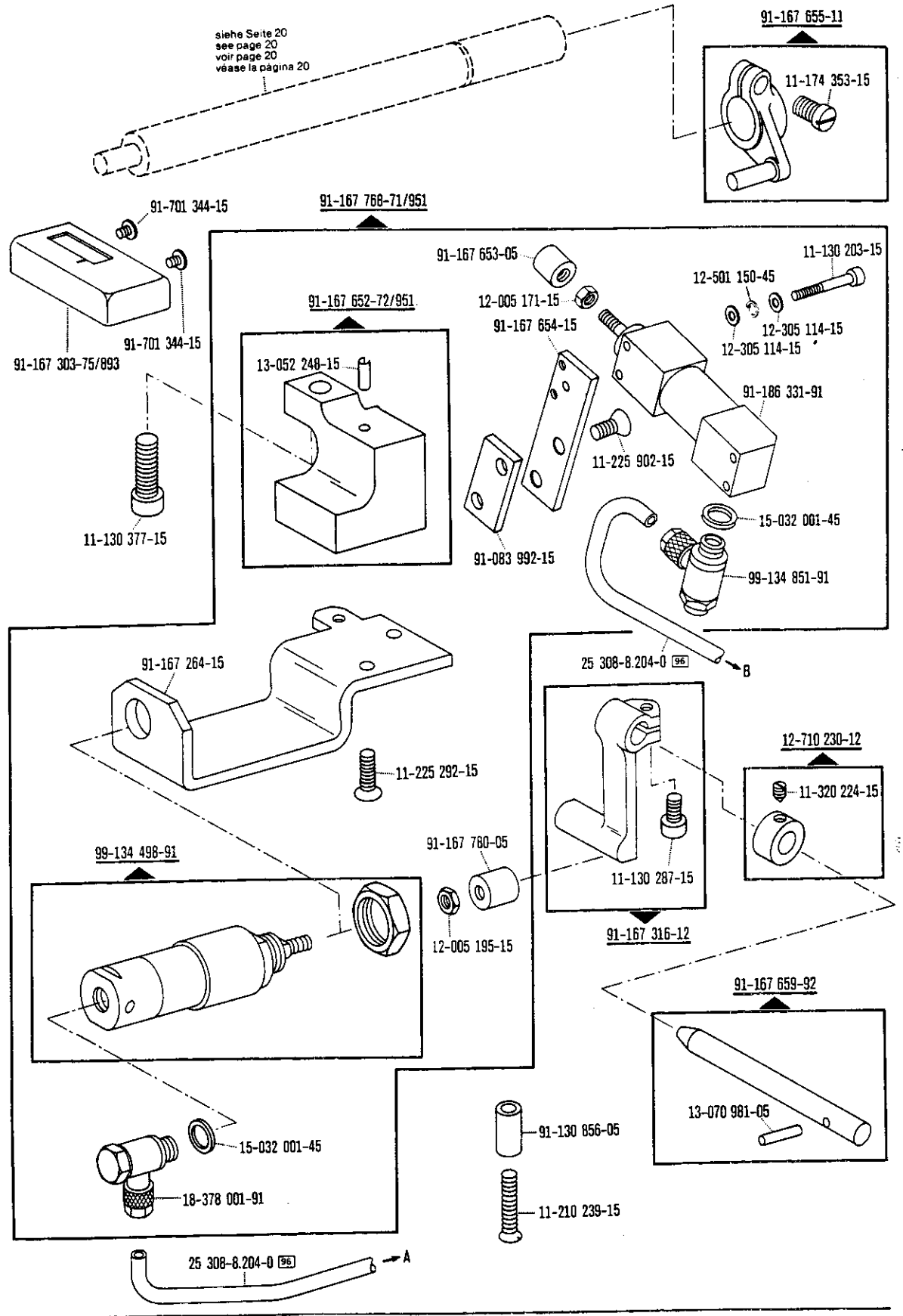

siehe Erläuterungen Register A-96
see explanations in section A-96
voir légende registre A-96
ver explicaciones del registro A-96

Verriegelungs-Einrichtung
Backtacking mechanism
Dispositif à points d'arrêt
Rematador

-911/35*) zur · pour for · para **PFAFF 439**

Wartungseinheit -925/02 erforderlich
Conditioning unit -925/02 required
Conditionneur d'air comprimé -925/02 nécessaire
Requiere grupo acondicionador del aire comprimido -925/02

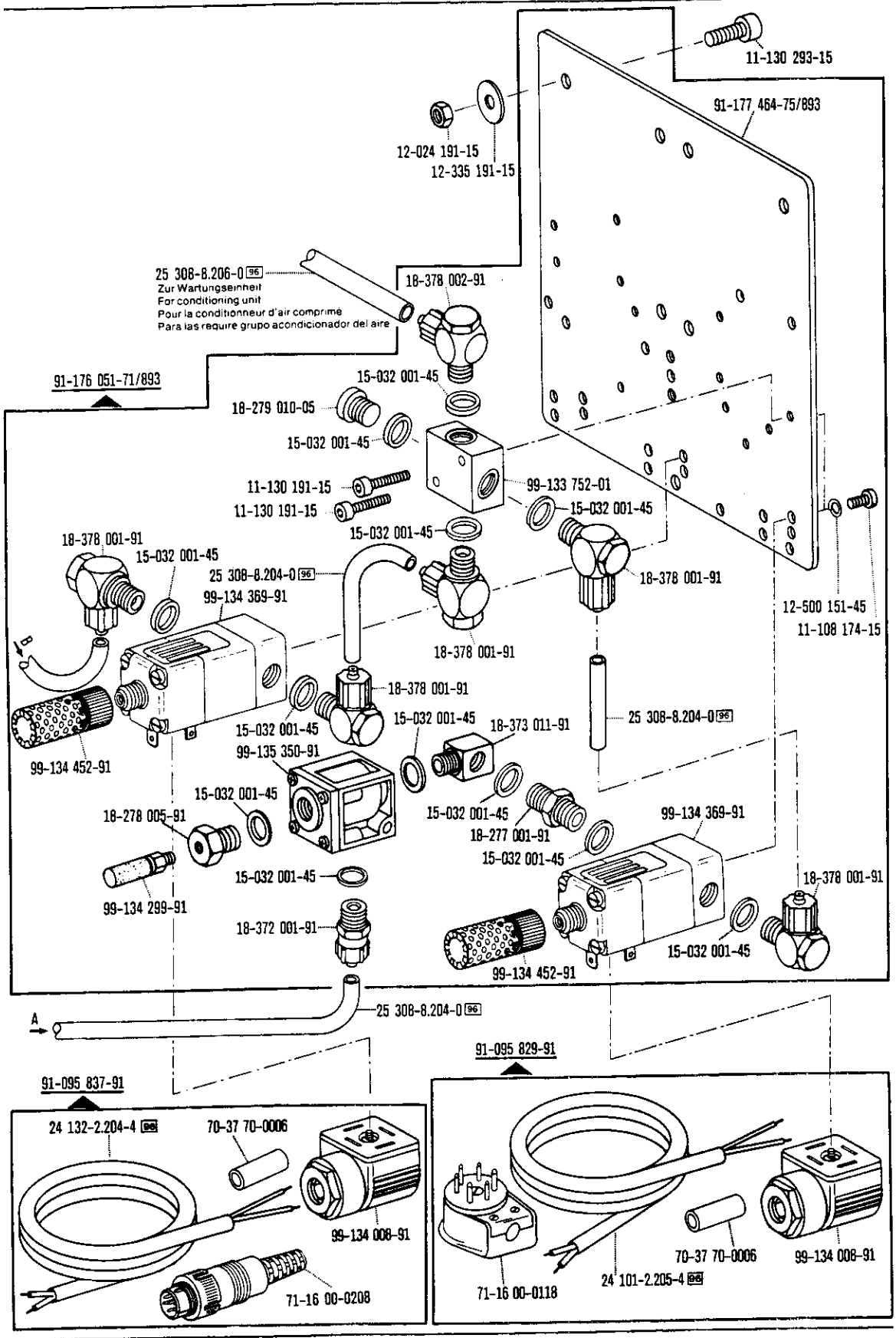

-911/..

☐ siehe Erläuterungen Register A · 96
see explanations in section A · 96
voir légende registre A · 96
ver explicaciones del registro A · 96

Stichverdichtungs-Einrichtung
Stitch condensation mechanism
Rétrécisseur de points
Condensador de puntadas

-917/06*) zur · pour for · para **PFAFF 439**

Wartungseinheit -925/02 erforderlich
Conditioning unit -925/02 required
Conditionneur d'air comprimé -925/02 nécessaire
Requiere grupo acondicionador del aire comprimido -925/02

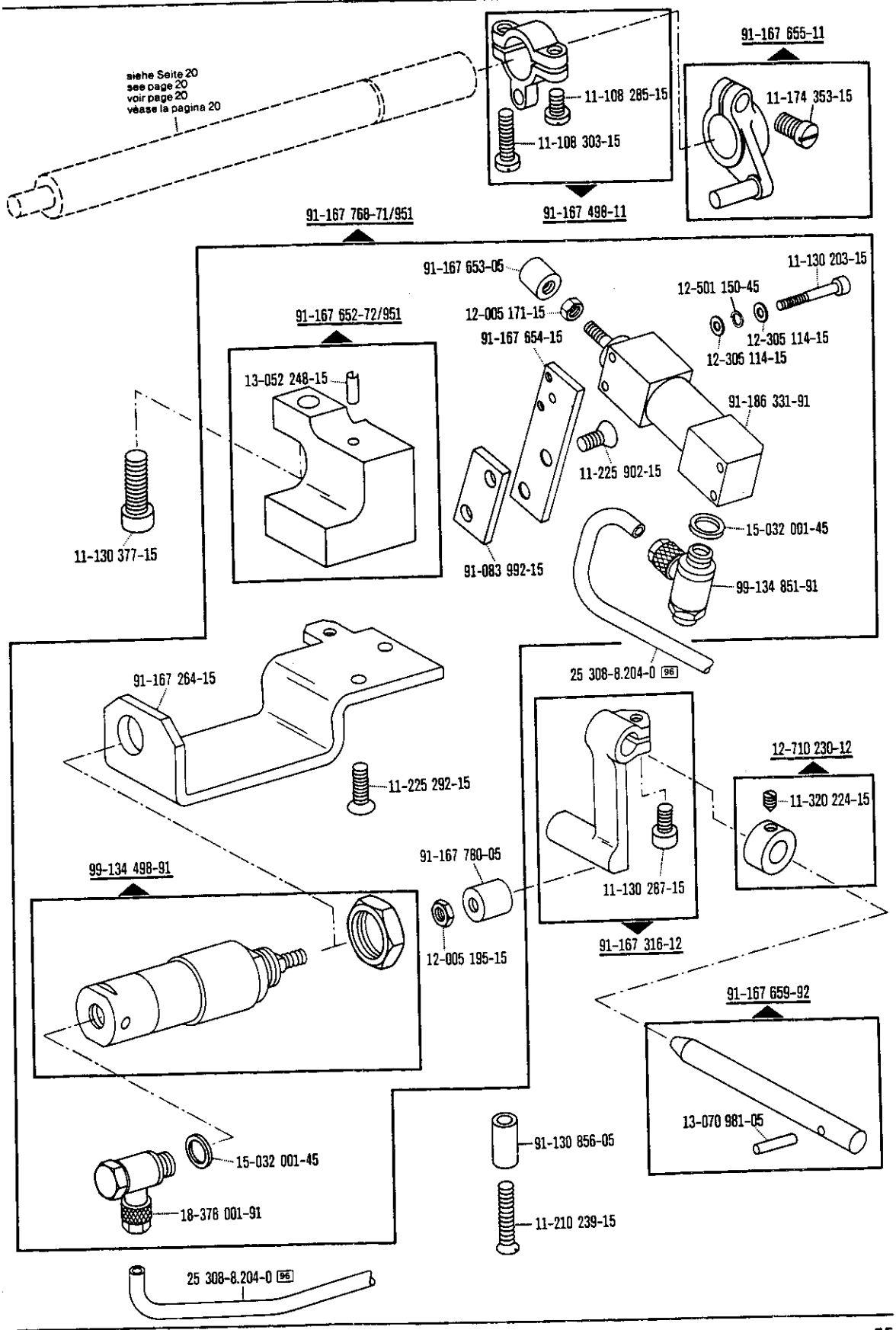

-917/..

☐ siehe Erläuterungen Register A-99
see explanations in section A-99
voir légende registre A-99
ver explicaciones del registro A-99

*) Beinhaltet Presserfußautomatik -910/04
With automatic presser foot lifter -910/04
Relève-pied compris. -910/04
Alzaprensatelas automático -910/04

Stichverdichtungs-Einrichtung
Stitch condensation mechanism
Rétrécisseur de points
Condensador de puntadas

-917/06*) zur - pour for - para **PFAFF 439**

Wartungseinheit -925/02 erforderlich
Conditioning unit -925/02 required
Conditionneur d'air comprimé -925/02 nécessaire
Requiere grupo acondicionador del aire comprimido -925/02

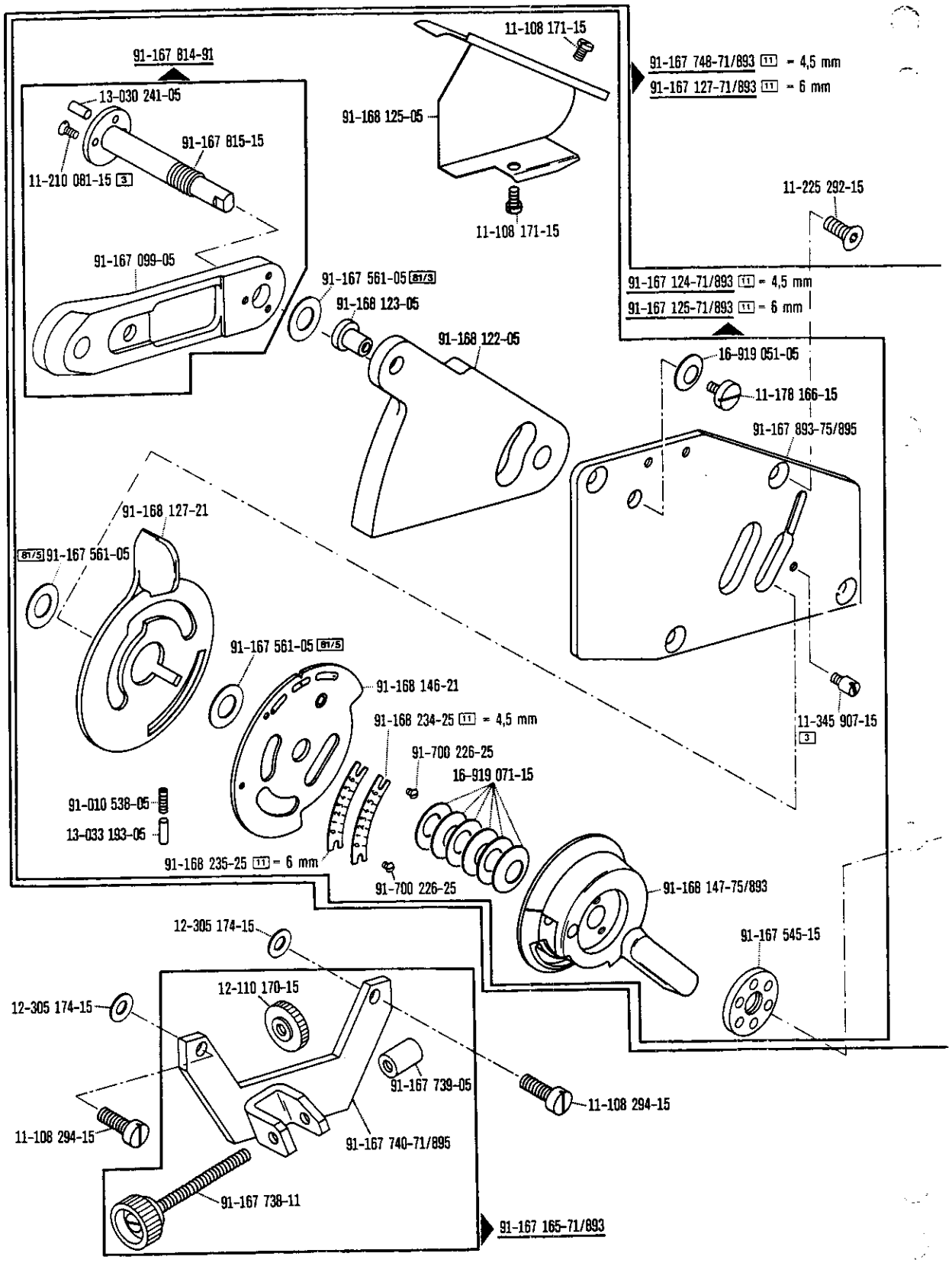

*) Beinhaltet Presserfußautomatik -910/04
With automatic presser foot lifter -910/04
Relève-pied compris. -910/04
Alzaprensatelas automático -910/04

☐ siehe Erläuterungen Register A-Z
see explanations in section A-Z
voir légende registre A-Z
ver explicaciones del registro A-Z

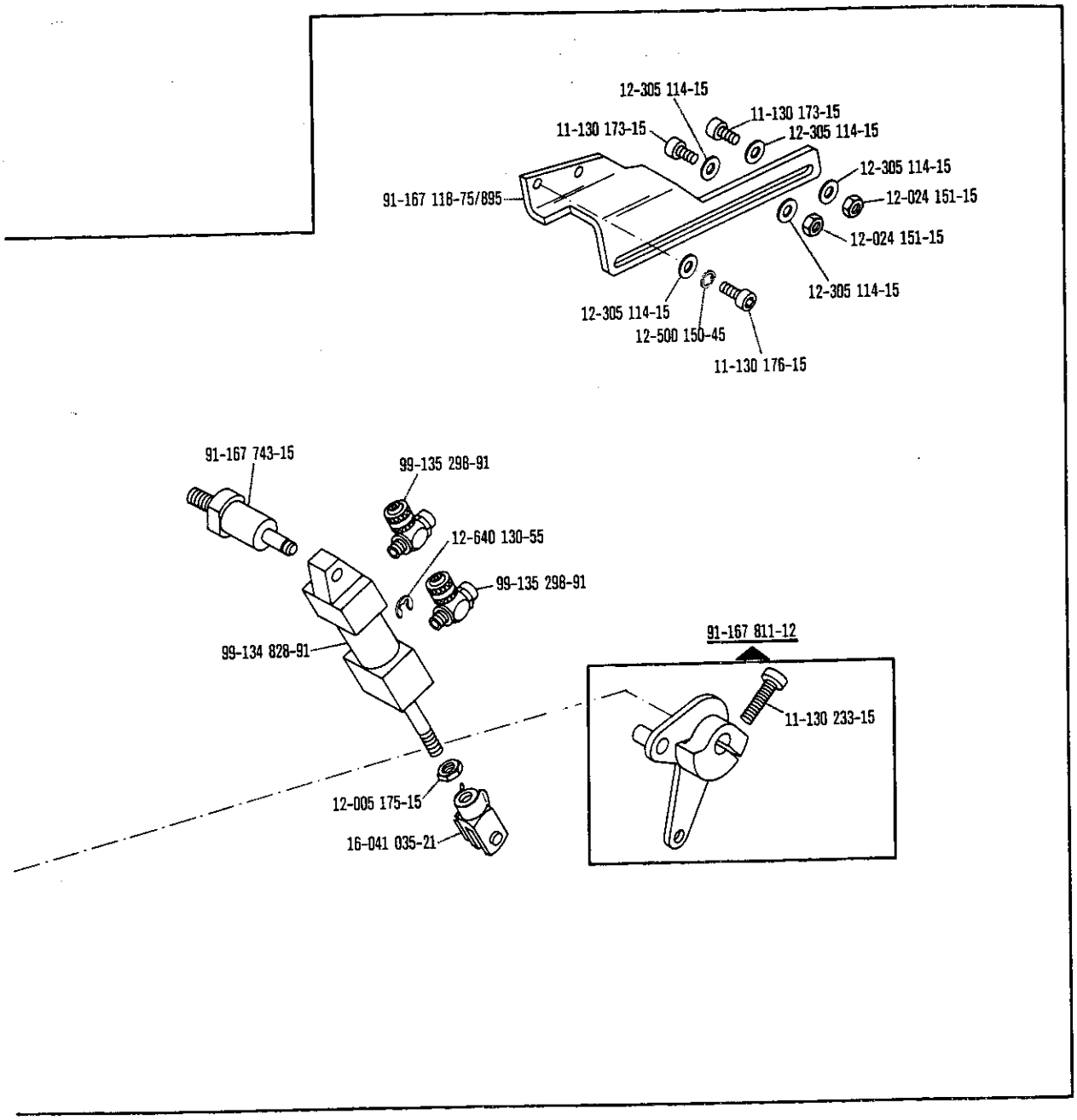
12-305 114-15
11-130 173-15
11-130 173-15
12-305 114-15
12-305 114-15
91-167 118-75/895
12-024 151-15
12-024 151-15
12-305 114-15
12-305 114-15
12-500 150-45
11-130 176-15
91-167 743-15
99-135 298-91
12-640 130-55
99-135 298-91
99-134 828-91
91-167 811-12
11-130 233-15
12-005 175-15
16-041 035-21

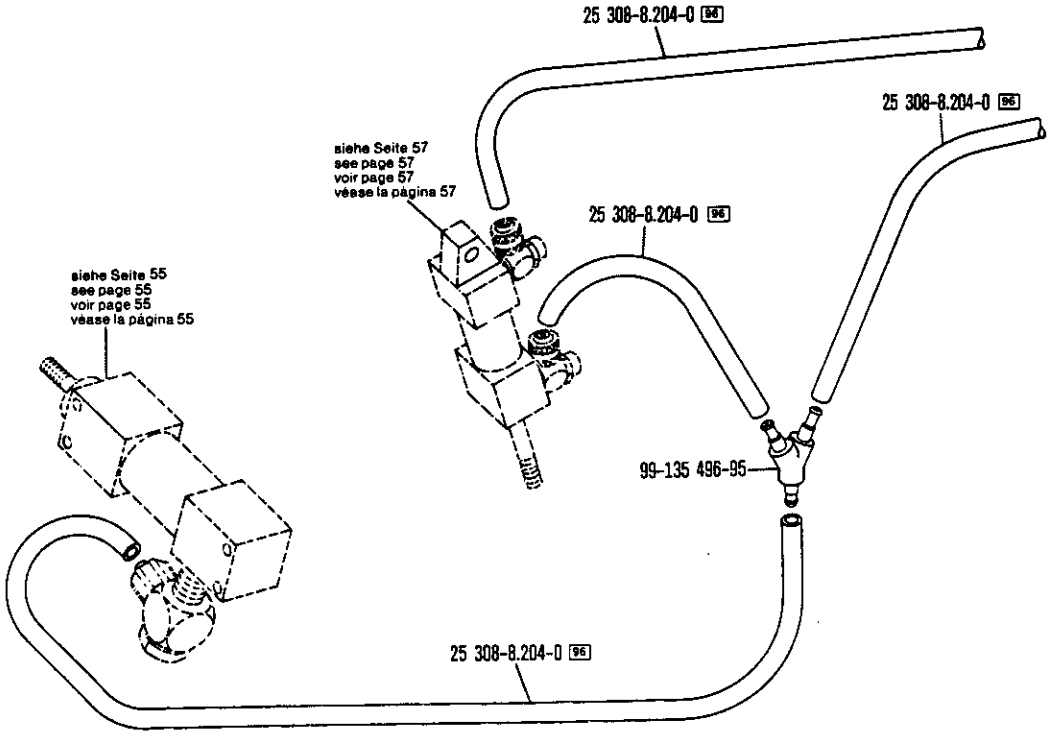

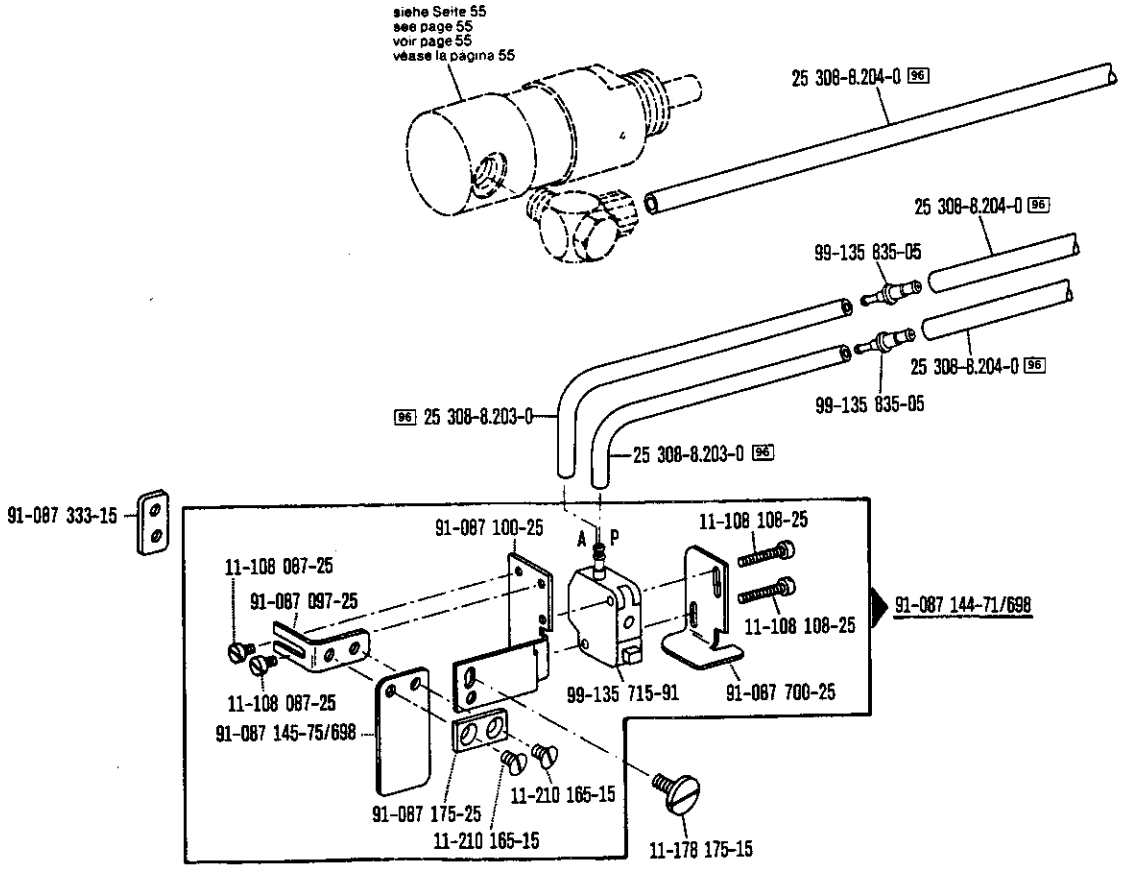

*) Beinhaltet Presserfußautomatik -910/04
With automatic presser foot lifter -910/04
Relève-pied compris. -910/04
Alzaprensatelas automático -910/04

☐ siehe Erläuterungen Register A·B
see explanations in section A·B
voir légende registre A·B
ver explicaciones del registro A·B

Stichverdichtungs-Einrichtung
Stitch condensation mechanism
Rétrécisseur de points
Condensador de puntadas

-917/06*) zur · pour for · para **PFAFF 439**

Wartungseinheit -925/02 erforderlich
Conditioning unit -925/02 required
Conditionneur d'air comprimé -925/02 nécessaire
Requiere grupo acondicionador del aire comprimido -925/02

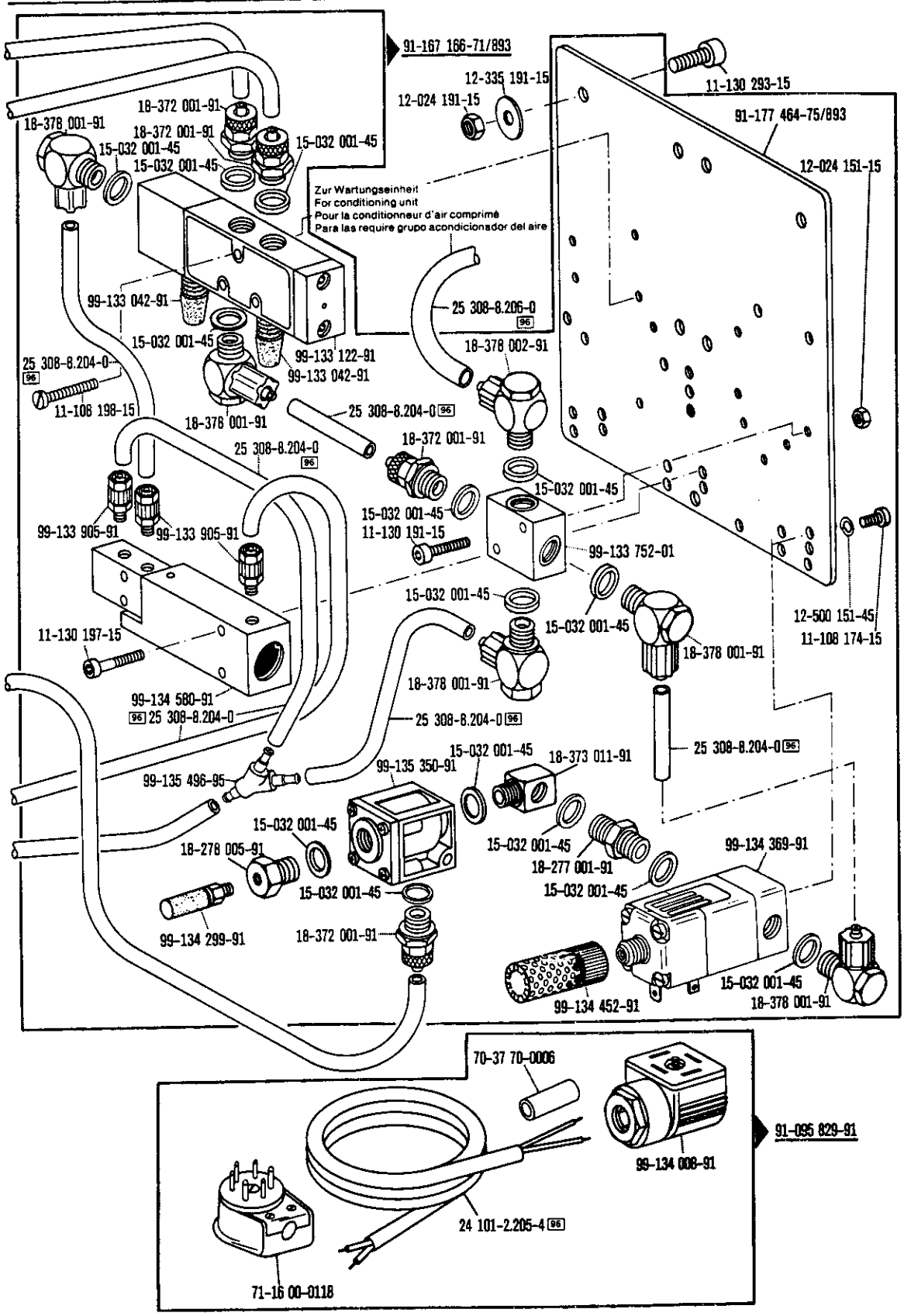

-917/..

☐ siehe Erläuterungen Register A·B
see explanations in section A·B
voir légende registre A·B
ver explicaciones del registro A·B

*) Beinhaltet Presserfußautomatik -910/04
With automatic presser foot lifter -910/04
Relève-pied compris. -910/04
Alzaprensatelas automático -910/04

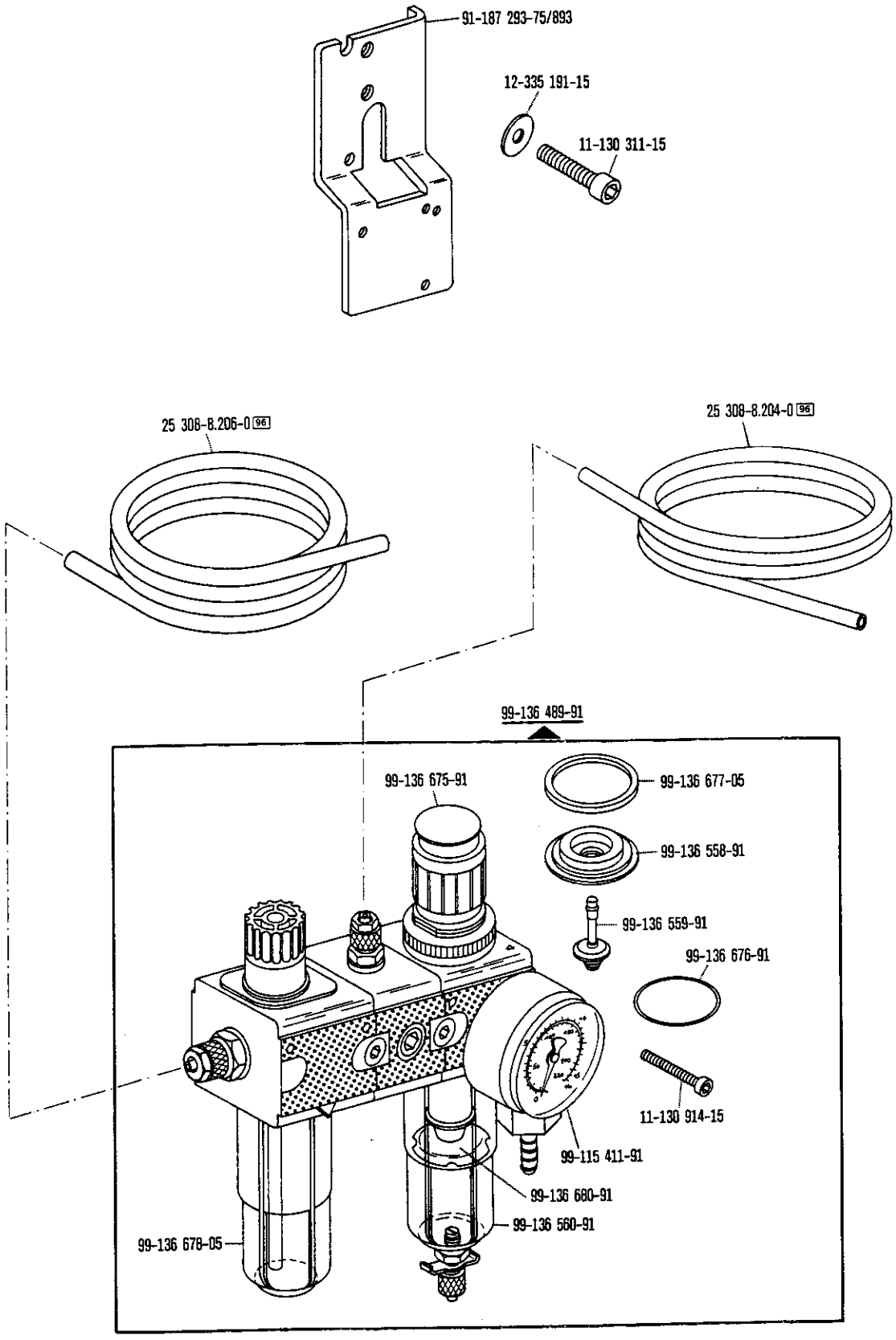
91-187 293-75/893
12-335 191-15
11-130 311-15
25 308-8.206-0 96
25 308-8.204-0 96
99-136 489-91
99-136 675-91
99-136 677-05
99-136 558-91
99-136 559-91
99-136 676-91
11-130 914-15
99-115 411-91
99-136 680-91
99-136 560-91
99-136 678-05

-925/..

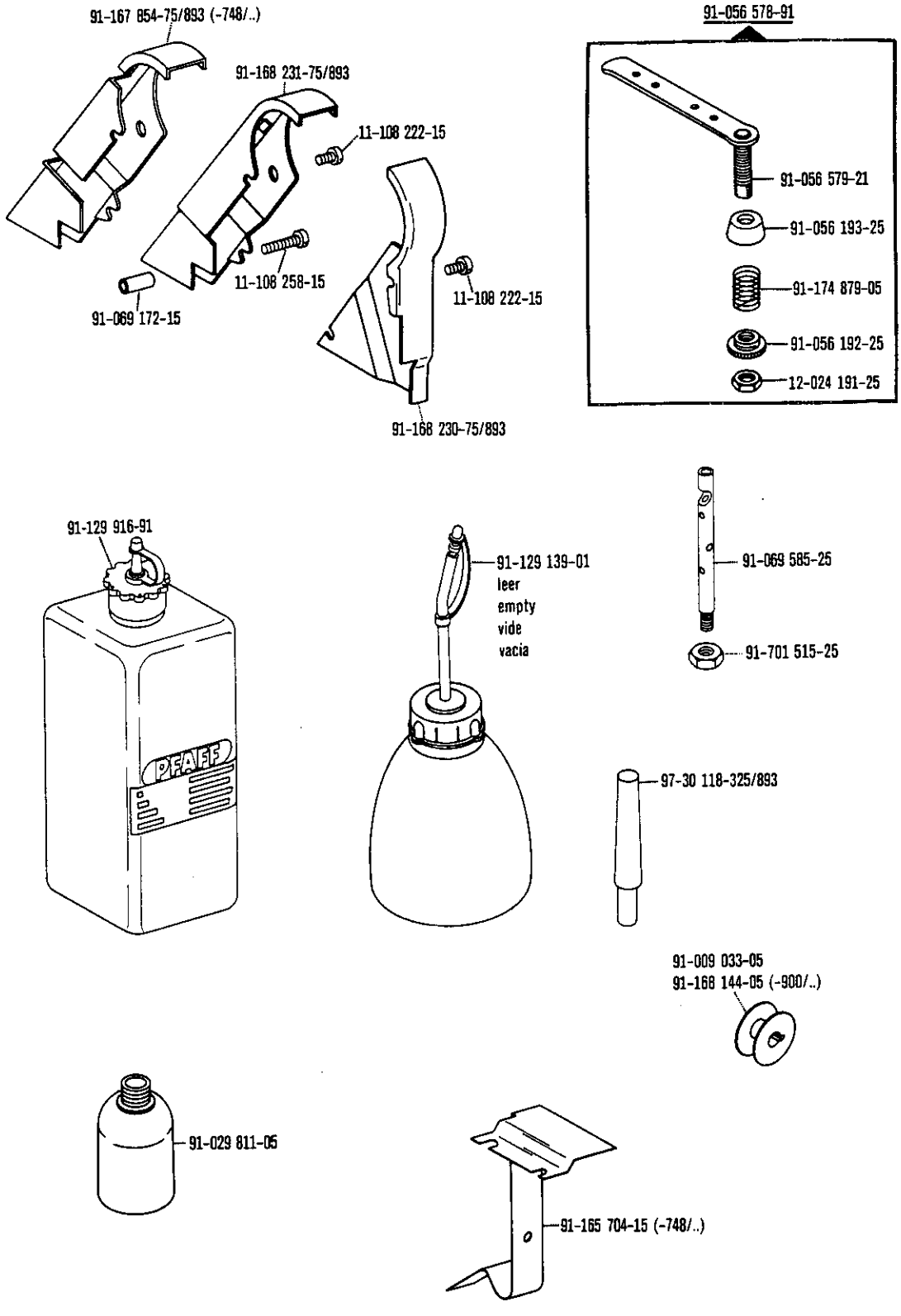
91-167 854-75/893 (-748/..)
91-168 231-75/893
11-108 222-15
11-108 258-15
91-069 172-15
11-108 222-15
91-168 230-75/893
91-056 578-91
91-056 579-21
91-056 193-25
91-174 879-05
91-056 192-25
12-024 191-25
91-129 916-91
PFAFF
91-129 139-01
leer
empty
vide
vacia
91-069 585-25
91-701 515-25
97-30 118-325/893
91-009 033-05
91-168 144-05 (-900/..)
91-029 811-05
91-165 704-15 (-748/..)

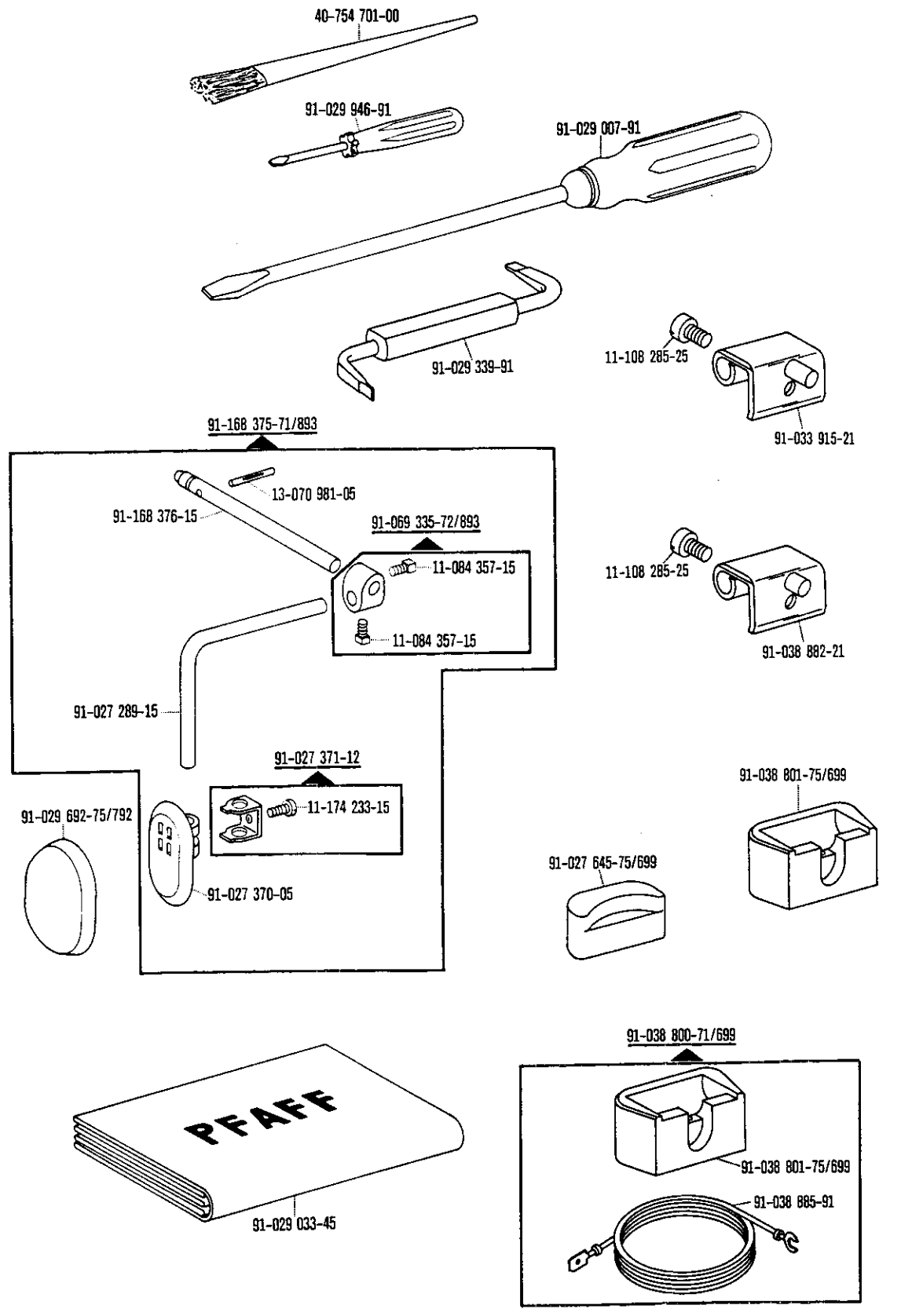

☐ siehe Erläuterungen Register A-Z
see explanations in section A-Z
voir légende registre A-Z
ver explicaciones del registro A-Z

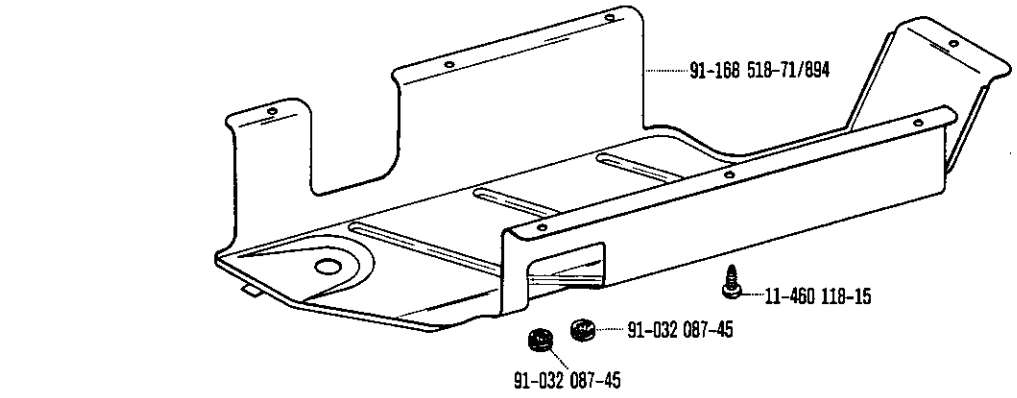

System 438 6
Système 438 6
Sistema 438 6

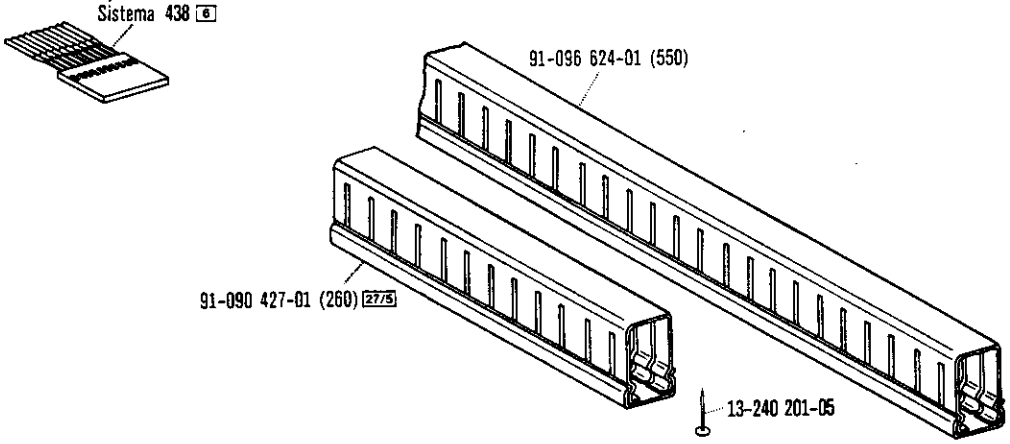

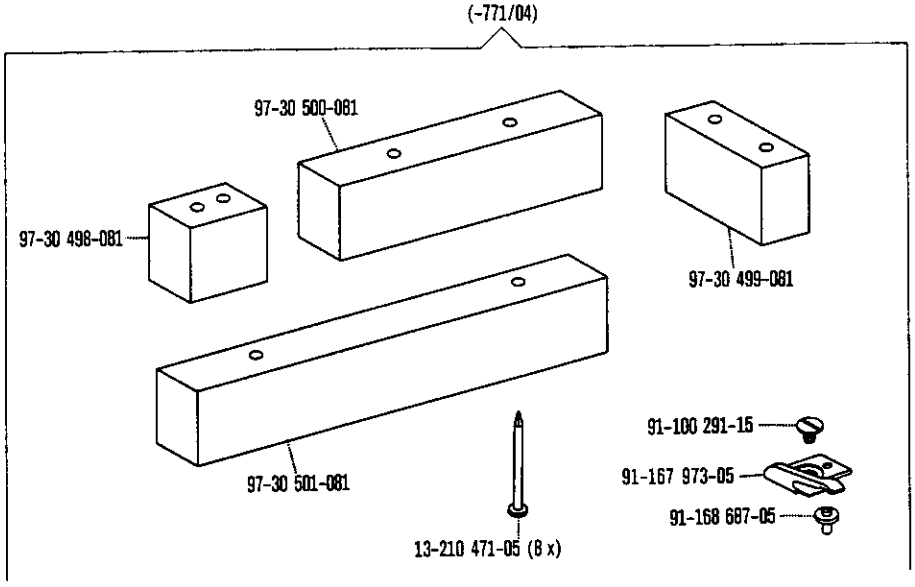

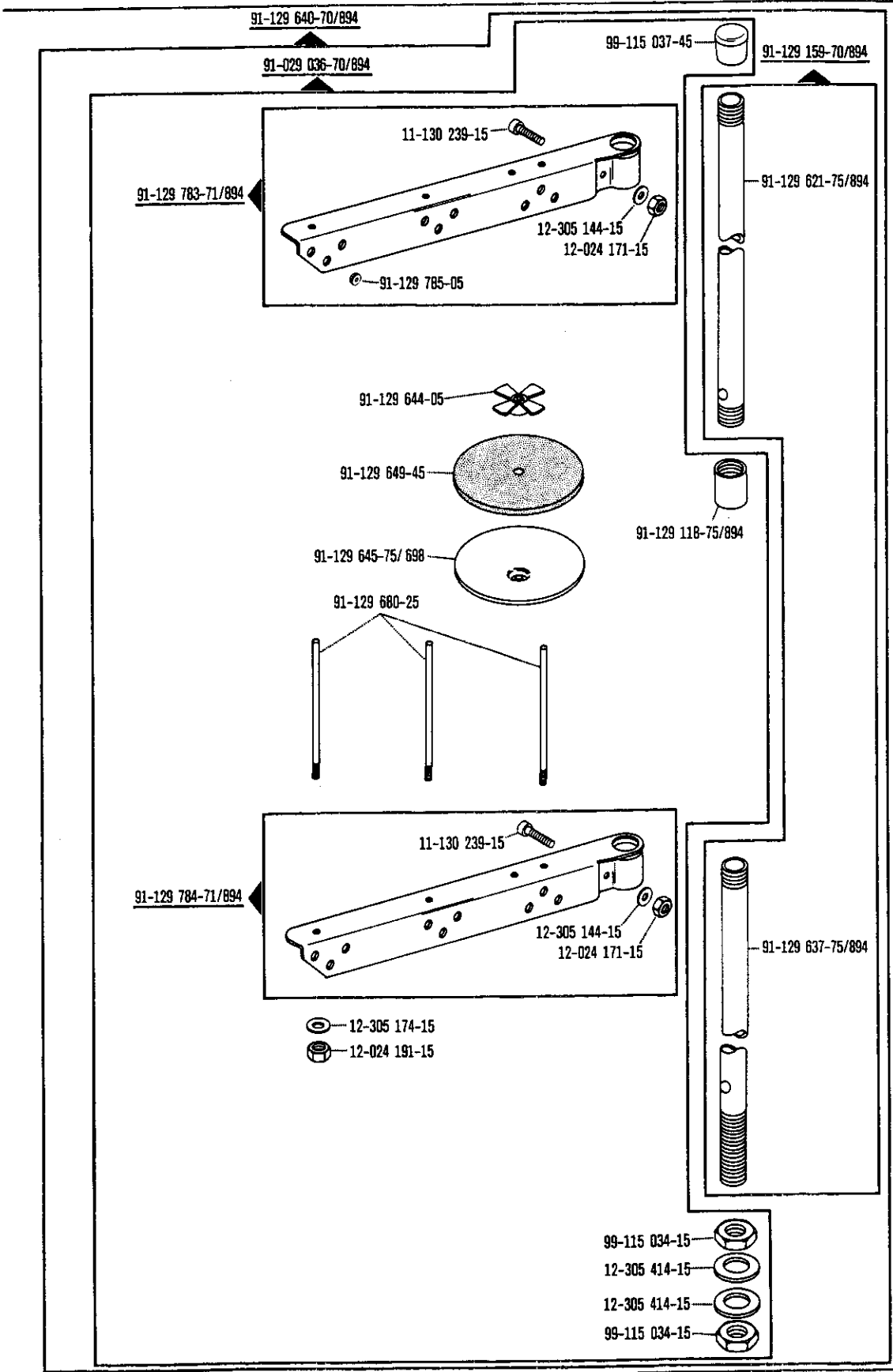

siehe Erläuterungen Register A·Z
see explanations in section A·Z
voir légende registre A·Z
ver explicaciones del registro A·Z

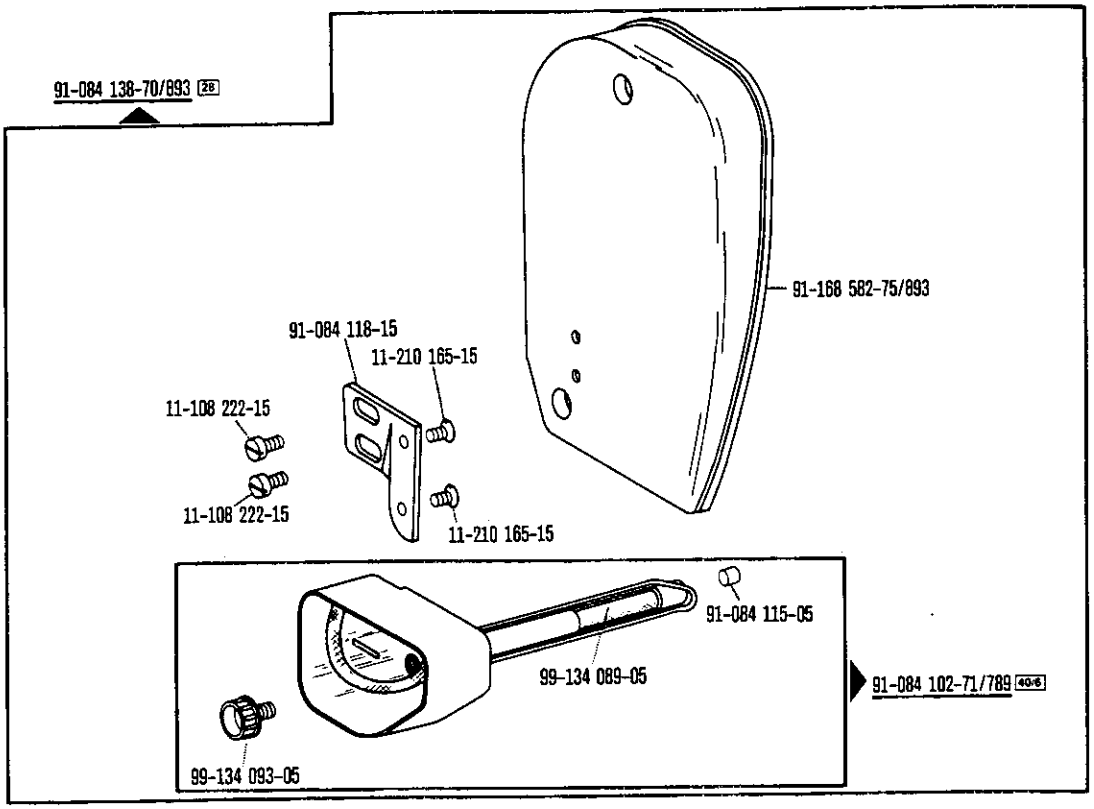
91-084 138-70/893 28
91-168 582-75/893
91-084 118-15
11-210 165-15
11-108 222-15
11-108 222-15
11-210 165-15
91-084 115-05
99-134 089-05
91-084 102-71/789 40-6
99-134 093-05

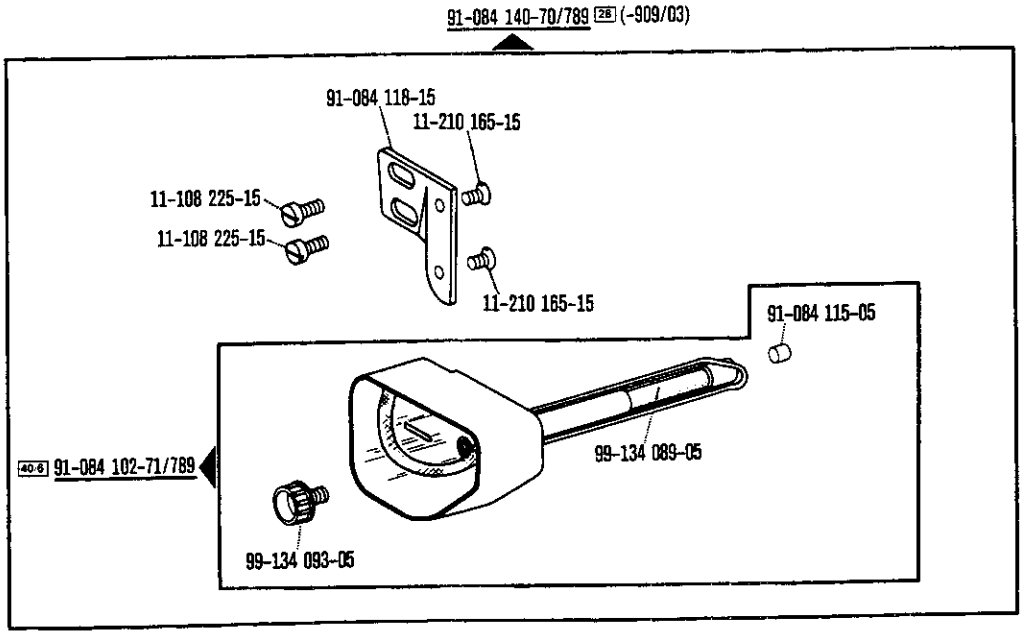
91-084 140-70/789 28 (-909/03)
91-084 118-15
11-210 165-15
11-108 225-15
11-108 225-15
11-210 165-15
91-084 115-05
99-134 089-05
40-6 91-084 102-71/789
99-134 093-05

Motoranschlußsatz
Motor connection kit
Jeu de pièces à raccorder le moteur
Juego de piezas de conexión del motor

zur · pour
for · para **PFAFF 439**

(Ausrüstung mit Motorschutzschalter)
(equipment with motor overload trip)
(avec contacteur-disjoncteur)
(con interruptor de seguridad)

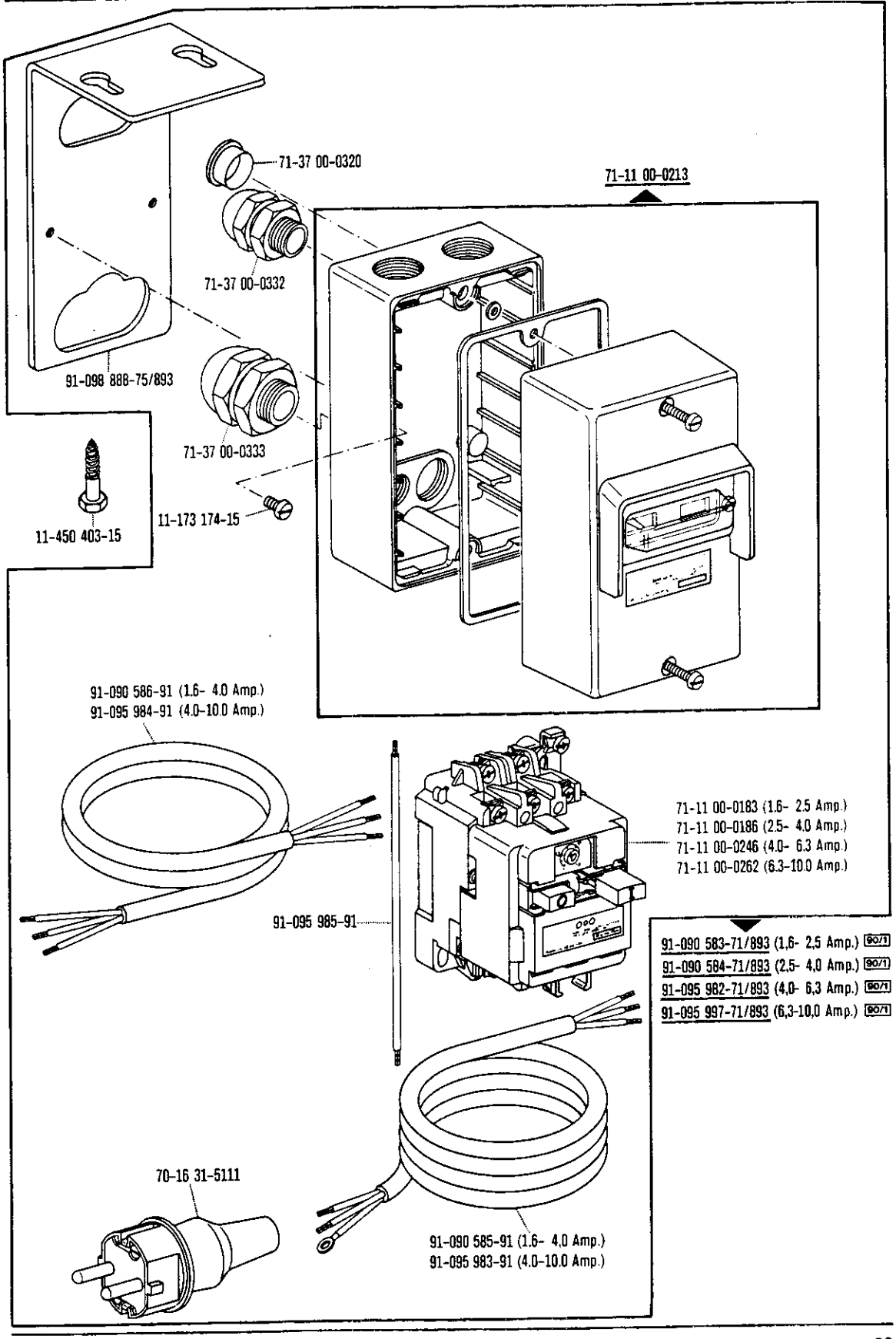

☐ siehe Erläuterungen Register A-99
see explanations in section A-99
voir légende registre A-99
ver explicaciones del registro A-99

Motoranschlußsatz
Motor connection kit
Jeu de pièces à raccorder le moteur
Juego de piezas de conexión del motor

zur · pour
for · para **PFAFF 439**

(Ausrüstung mit Motorschutzschalter)
(equipment with motor overload trip)
(avec contacteur-disjoncteur)
(con interruptor de seguridad)

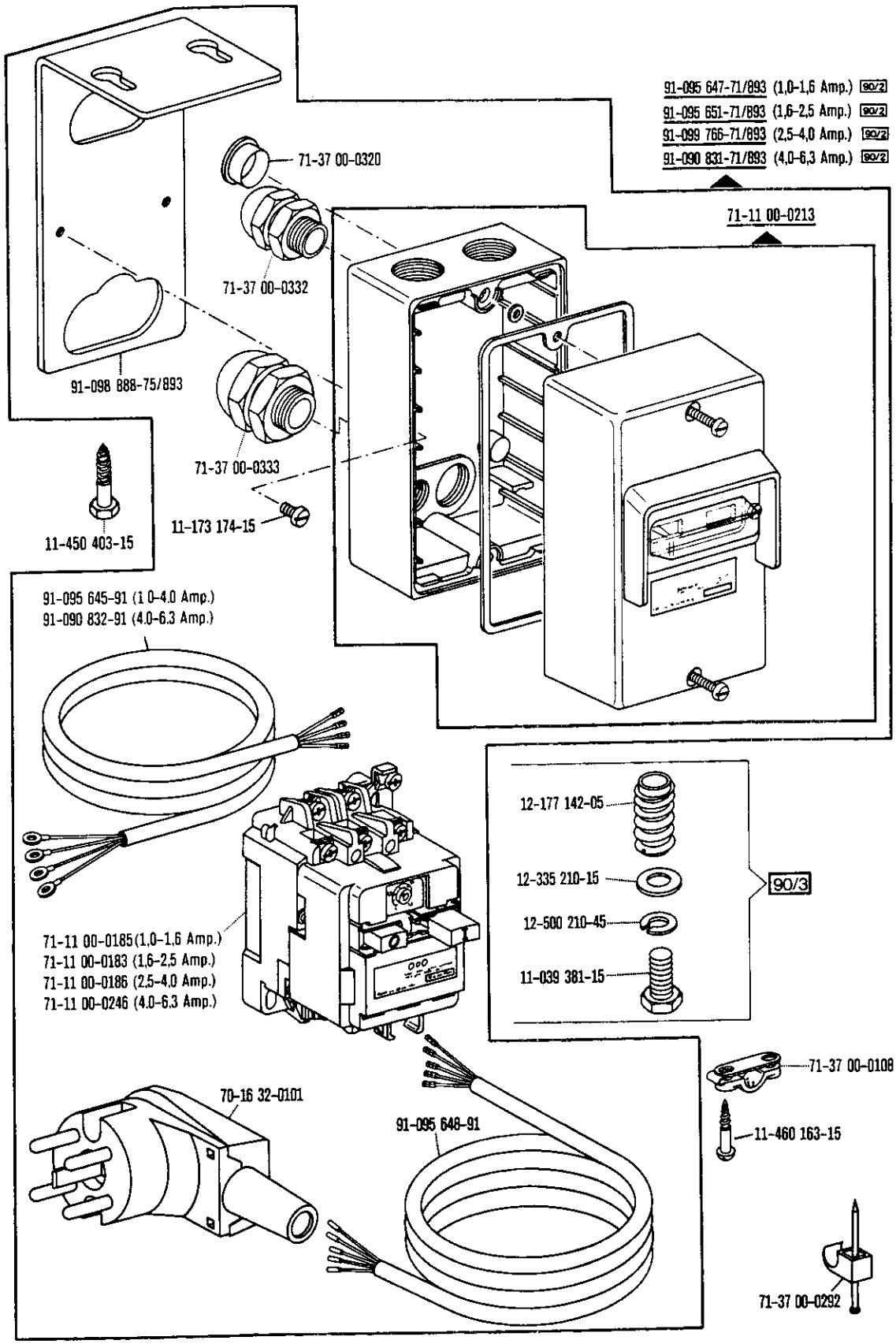

siehe Erläuterungen Register A-99
see explanations in section A-99
voir légende registre A-99
ver explicaciones del registro A-99

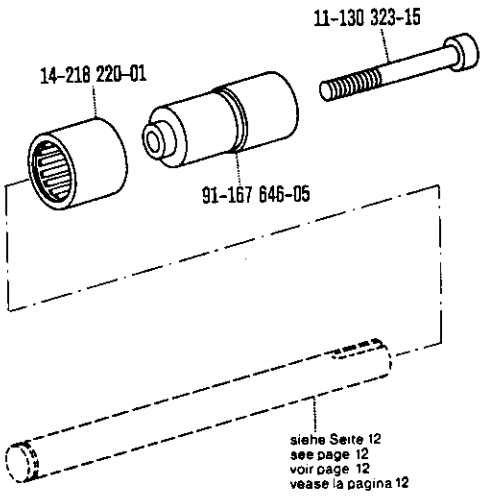
11-130 323-15
14-218 220-01
91-167 646-05
siehe Seite 12
see page 12
voir page 12
vease la pagina 12

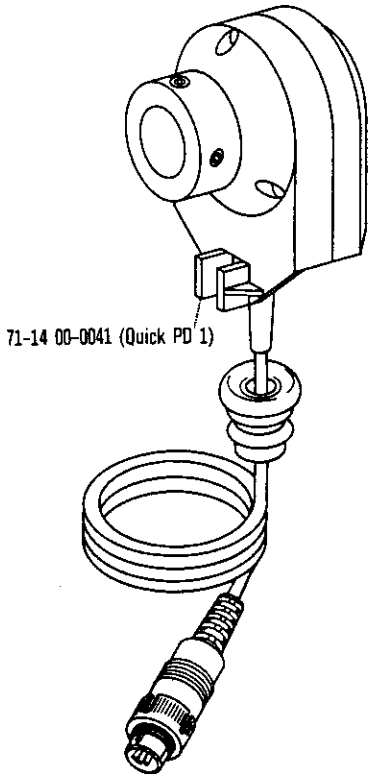
71-14 00-0041 (Quick PD 1)

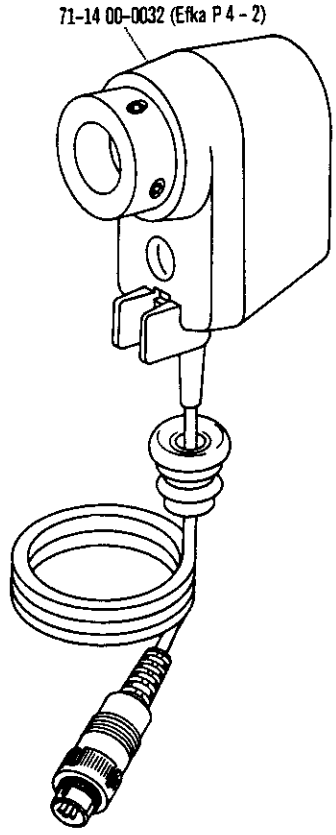
71-14 00-0032 (Efka P 4 - 2)

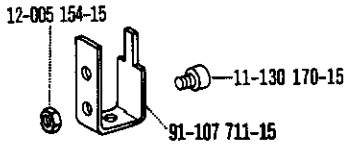
12-005 154-15
11-130 170-15
91-107 711-15

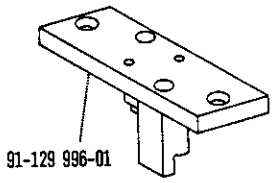

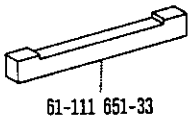

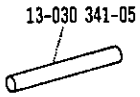

☐ siehe Erläuterungen Register A-99
see explanations in section A-99
voir légende registre A-99
ver explicaciones del registro A-99

Keilriemenscheiben-Tabelle
Table of V-belt pulleys
Tableau des poulies à gorge en V
Tabla de poleas para correas en "V" **PFAFF 439**

Nähgeschwindigkeit max.. Stiche/min Maximum sewing speed in s.p.m. Nombre de points max./mn Número máx. de puntadas por minuto	Motordrehzahl U/min Motor speed in r.p.m. Régime moteur en tours/mn Régimen del motor en r.p.m.	Frequenz Frequency Fréquence Frecuencia	Handrad-Durchmesser[1] in mm Balance wheel diameter[1] in mm Diamètre du volant[1] en mm Diámetro del volante[1] en mm	Keilriemenscheiben-Durchmesser[1] in mm V-belt pully diameter[1] in mm Diamètre de la poulie à gorge[1] en mm Diámetro de la polea para correa en "V"[1] en mm	Teilenummer der Keilriemenscheibe Part number of V-belt pulley Numéro de pièce des poulies à gorge en V Nº de las piezas de poleas para correas en "V"
5500	2800	50 Hz	65	125	16-437 130-55
5500	3400	60 Hz	65	106	16-437 100-55

[1] Wirksamer Durchmesser
Effective diameter
Diamètre effectif
Diámetro efectivo

Schmiermittel
Lubricants
Lubrifiants
Lubricantes **PFAFF 439**

Öl Oil Huile Aceite	Mittelpunkts-Viskosität bei: Mean viscosity at: Viscosité moyenne à: Viscosidad media a:		Dichte bei: Density of: Densité à: Densidad a:		Bestellnummer für Behälter mit: Part number for can with: Numéro de commande pour récipients avec: Número de pedido para recipientes con:			
	°C	mm /s	°C	g/cm (g/ml)	Liter Litre Litros			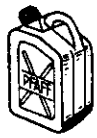
280-1-120 144	40	22,0	15	0,865	80(ml)	91-027 630-91		
					0,25		91-129 916-91	
					1		91-129 917-91	
					5			91-129 919-91
					10			91-129 920-91
280-1-120217			21	0,810	80(ml)			
					0,25			
					1		91-129 941-91	
					5			
					10			

Fett Grease Graisse Grasa	Penetration Penetration Pénétration Penetración	Tropfpunkt Drip-point Point de suintement Punto de goteo	Bestellnummer für Behälter mit: Part number for can with: Numéro de commande pour récipients avec: Número de pedido para recipientes con:			
	mm/10	°C	kg			
280-1-120243	375-405	150	0,5	280-1-120 243		
			1			
280-1-120247	220-250	185	0,5			
			1		280-1-120 247	
280-1-120199	400-430	160	0,5			
			1		280-1-120 199	
280-1-120205			0,5			
			1			280-1-120 205

No.	Seite Page Pages Página
11-039 231-15	43
11-039 291-15	29
11-039 381-15	70
11-084 357-15	64
11-106 947-15	25
11-108 021-15	41
11-108 084-15	41
11-108 087-15	41
11-108 087-25	58
11-108 093-15	19
11-108 093-25	31
11-108 102-25	31
11-108 108-15	58
11-108 111-15	10
11-108 117-15	33
11-108 168-15	15, 27, 43
11-108 171-15	14, 16, 23, 34, 36, 43, 56
11-108 174-15	10, 16, 19, 27, 33, 34, 37, 40, 46, 51, 53, 59
11-108 174-25	27
11-108 177-15	37
11-108 180-15	24
11-108 198-15	59
11-108 204-15	27
11-108 222-15	17, 20, 41, 63, 67
11-108 225-15	9, 10, 11, 17, 19, 20, 21, 22, 33, 67
11-108 228-15	10, 22
11-108 228-25	16
11-108 234-15	13, 24
11-108 237-15	24
11-108 258-15	63
11-108 285-15	55
11-108 285-25	25, 64
11-108 294-15	22, 56
11-108 303-15	55
11-108 849-15	36
11-108 864-25	38, 43
11-130 101-15	43
11-130 167-15	43
11-130 170-15	71
11-130 173-15	38, 57
11-130 176-15	25, 48, 57
11-130 179-15	25
11-130 179-25	26
11-130 191-15	46, 49, 53, 59
11-130 197-15	59
11-130 203-15	52, 55
11-130 206-15	29
11-130 222-15	38
11-130 224-15	9, 18, 19, 33, 35, 38, 47, 48
11-130 233-15	43, 57
11-130 239-15	49, 66
11-130 245-15	38
11-130 284-15	25
11-130 287-15	24, 28, 29, 45, 47, 49, 52, 55
11-130 293-15	27, 33, 40, 46, 48, 53, 59
11-130 305-15	29
11-130 311-15	61
11-130 323-15	71
11-130 377-15	45, 47, 52, 55
11-130 906-15	26
11-130 914-15	61
11-132 223-15	29
11-132 316-15	17
11-133 538-15	24, 36
11-173 096-15	15
11-173 171-15	25, 28, 33
11-173 174-15	25, 69, 70
11-174 170-15	14
11-174 173-15	9
11-174 176-15	9, 13, 23
11-174 233-15	64
11-174 293-15	38
11-174 353-15	52, 55
11-174 378-15	23
11-174 914-05	38
11-178 091-25	15
11-178 166-15	14, 36, 56
11-178 175-15	58
11-178 292-15	15
11-180 094-15	37
11-180 169-25	25
11-182 901-15	15
11-187 014-15	43
11-210 081-15	14, 43, 56
11-210 084-15	19
11-210 088-15	36
11-210 165-15	43, 58, 67
11-210 168-15	10, 26, 27
11-210 168-25	11
11-210 169-15	12, 13, 34
11-210 178-15	39
11-210 210-15	24
11-210 222-15	9, 24
11-210 239-15	45, 47, 52, 55
11-210 265-15	11
11-225 172-15	9
11-225 292-15	14, 29, 45, 47, 52, 55, 56
11-225 315-15	13
11-225 902-15	52, 55
11-250 084-25	11
11-250 166-15	25, 36
11-305 239-15	38
11-305 305-15	23
11-314 277-15	18, 19
11-314 280-15	9, 10, 18, 19, 23
11-314 946-15	10, 39
11-317 949-15	38, 43
11-317 970-15	15
11-320 224-15	45, 47, 52, 55
11-330 088-15	26, 32
11-330 166-15	9, 17, 25, 28, 38
11-330 172-15	25
11-330 175-15	23
11-330 217-15	10, 26, 27, 35
11-330 220-15	9
11-330 952-15	10, 18, 19, 27, 28, 37, 49
11-330 955-15	17, 20, 21
11-330 960-15	17
11-335 166-15	15
11-335 902-15	11, 12, 20, 23, 28, 29
11-341 088-15	41
11-341 901-15	17, 35, 37
11-341 902-15	11, 12, 19, 20, 21, 23, 26, 28, 29, 35
11-341 904-15	26

#

No.	Seite Page Pages Página
11-341 905-15	29, 35
11-345 091-15	37
11-345 907-15	14, 56
11-450 403-15	69, 70
11-460 118-15	65
11-460 163-15	70
12-005 154-15	43, 71
12-005 171-15	52, 55
12-005 175-15	57
12-005 195-15	9, 13, 22, 23, 45, 47, 48, 52, 55
12-024 121-15	39, 41
12-024 121-25	31
12-024 151-15	15, 23, 27, 57, 59
12-024 171-15	37, 38, 66
12-024 172-15	37
12-024 191-15	13, 32, 38, 40, 46, 49, 53, 59, 66
12-024 191-25	63
12-024 211-15	24, 29
12-024 231-25	25
12-085 170-15	38
12-110 170-15	56
12-177 142-05	70
12-305 114-15	23, 25, 36, 49, 52, 55, 57
12-305 144-15	17, 38, 43, 66
12-305 174-05	17
12-305 174-15	13, 28, 56, 66
12-305 414-15	48, 66
12-315 170-15	25, 49
12-335 191-15	40, 43, 46, 48, 53, 59, 61
12-335 210-15	70
12-341 150-15	37
12-500 150-45	57
12-500 151-45	40, 46, 53, 59
12-500 171-45	43
12-500 190-45	29
12-500 210-45	70
12-501 150-45	52, 55
12-501 170-45	49
12-505 150-45	25
12-505 191-45	36
12-510 080-45	33
12-517 200-45	26
12-517 250-45	27
12-518 230-45	26
12-610 190-45	17, 22, 26
12-610 200-45	17
12-610 210-01	29
12-610 210-45	17, 23
12-610 230-45	10, 15, 26, 38
12-610 250-45	12, 27
12-610 280-45	19, 20
12-610 310-45	20
12-618 080-45	14
12-618 120-45	38
12-624 260-45	12
12-640 090-55	41
12-640 130-55	11, 26, 27, 38, 41, 57
12-640 150-55	26, 43
12-640 170-55	15, 25, 28, 38
12-640 220-55	19
12-660 350-45	17
12-660 390-45	17, 23
12-660 430-45	27
12-710 230-12	45, 47, 52, 55
13-030 185-05	10
13-030 241-05	56
13-030 341-05	72
13-033 148-05	39
13-033 193-05	14, 56
13-033 220-05	38
13-033 280-05	38
13-033 556-05	26
13-052 049-75	9
13-052 095-55	39
13-052 151-15	23
13-052 248-15	45, 47, 52, 55
13-052 262-15	27
13-060 400-05	24, 36
13-060 902-05	13
13-065 259-05	9
13-068 961-05	15
13-070 981-05	45, 47, 52, 55, 64
13-115 244-05	37
13-130 364-05	10
13-135 036-05	10
13-210 471-05	65
13-240 201-05	65
13-250 097-25	9
14-010 173-01	20, 21, 26
14-012 545-01	17
14-012 555-01	17, 29
14-014 590-01	12
14-014 591-91	12
14-015 624-91	20
14-016 080-01	17, 23
14-016 130-01	12, 29, 35
14-016 150-01	11
14-016 151-91	11, 20, 28
14-016 153-01	11, 20, 28
14-017 620-01	20
14-018 570-01	35
14-018 590-01	27
14-018 620-01	20
14-018 643-01	11
14-018 644-91	11
14-210 440-01	12
14-215 007-13	26
14-215 013-13	17, 26, 33
14-215 016-13	33, 35
14-215 019-13	13
14-215 022-13	9, 26
14-215 028-13	26, 27
14-215 043-43	25
14-215 049-13	18, 19, 34
14-215 049-43	26
14-215 073-13	13
14-215 121-13	19, 35
14-215 274-43	19
14-218 040-01	28
14-218 190-01	23
14-218 220-01	71
14-602 901-01	11
14-650 214-05	23
14-650 243-05	10
14-650 275-05	23
14-680 020-15	12
14-680 030-15	20
14-680 060-15	11, 20, 28
14-680 070-15	11

No.	Seite Page Pages Página
14-720 170-05	28
15-032 001-45	40, 45, 46, 47, 48, 52, 53, 55, 59
15-120 002-05	23
15-120 038-05	24
15-120 253-05	12
15-120 702-05	23
15-120 718-05	26
15-120 743-05	23
15-120 904-05	28
15-120 919-05	27
15-125 904-05	23
15-128 020-75	16
15-130 074-05	10, 16
15-130 082-05	16
15-256 055-01	12, 27
15-280 022-01	27
16-041 035-21	57
16-049 020-11	37
16-049 021-11	37
16-049 040-11	32, 49
16-409 907-05	28
16-409 915-05	23
16-437 100-55	73
16-437 130-55	73
16-919 051-05	14, 56
16-919 071-15	14, 56
17-028 318-61	26
17-035 232-65	25
18-277 001-91	46, 53, 59
18-278 005-91	46, 53, 59
18-279 010-05	46, 53
18-372 001-91	46, 53, 59
18-373 011-91	46, 53, 59
18-378 001-91	40, 45, 46, 47, 52, 53, 55, 59
18-378 002-91	46, 53
40-754 701-00	64
61-111 651-33	72
70-377 505-11	33
70-16 31-5111	69
70-16 32-0101	70
70-37 15-0001	32
70-37 70-0006	46, 53, 59
71-01 00-0084	43
71-11 00-0183	69, 70
71-11 00-0185	70
71-11 00-0186	69, 70
71-11 00-0188	43
71-11 00-0213	69, 70
71-11 00-0246	69, 70
71-11 00-0262	69
71-11 00-0300	43
71-13 00-0324	32
71-13 00-0439	51
71-13 00-0440	51
71-14 00-0032	71
71-14 00-0041	71
71-16 00-0118	46, 53, 59
71-16 00-0139	31
71-16 00-0140	34
71-16 00-0141	34
71-16 00-0142	31
71-16 00-0198	40, 43
71-16 00-0199	40
71-16 00-0204	32
71-16 00-0208	51, 53
71-16 00-0213	31
71-17 00-0131	38
71-17 00-0145	41
71-17 00-0199	43
71-21 00-0125	38, 41, 43
71-37 00-0108	70
71-37 00-0131	38
71-37 00-0132	34
71-37 00-0133	16, 43, 51
71-37 00-0134	34
71-37 00-0158	32
71-37 00-0159	31
71-37 00-0173	31, 43
71-37 00-0175	31
71-37 00-0208	31
71-37 00-0223	31, 43
71-37 00-0292	70
71-37 00-0306	51
71-37 00-0315	34
71-37 00-0317	34, 40
71-37 00-0320	69, 70
71-37 00-0332	69, 70
71-37 00-0333	69, 70
71-52 00-0214	34
71-52 00-0218	34
71-76 00-0315	31
91-000 250-15	17
91-000 366-25	39
91-000 390-15	17
91-000 678-15	17
91-000 790-15	17
91-001 283-15	26
91-002 065-05	10, 39
91-002 134-05	17
91-006 814-05	10, 39
91-006 818-05	10
91-008 627-05	39
91-009 026-05	17
91-009 033-05	17, 63
91-009 069-05	17
91-009 076-61	17
91-009 148-05	9
91-009 298-05	17
91-010 180-05	39
91-010 181-25	39
91-010 183-05	39
91-010 184-05	39
91-010 538-05	14, 56
91-011 909-05	33
91-021 124-15	43
91-027 289-15	64
91-027 370-05	64
91-027 371-12	64
91-027 630-91	74
91-027 645-75/699	64
91-029 007-91	64
91-029 033-45	64
91-029 036-70/894	66
91-029 339-91	64
91-029 692-75/792	64
91-029 811-05	63
91-029 946-91	64
91-030 737-05	12
91-031 888-15	22, 32
91-032 087-45	65

#

No.	Seite Page Pages Página
91-032 203-15	22
91-032 211-15	22
91-032 529-15	32
91-032 837-15	49
91-033 915-21	64
91-038 617-15	49
91-038 800-71/699	64
91-038 801-75/699	64
91-038 882-21	64
91-038 885-91	64
91-038 891-21	25
91-050 238-25	36
91-050 815-75/895	36
91-056 192-25	9, 63
91-056 193-21	9, 63
91-056 197-91	9
91-056 198-25	9
91-056 578-91	63
91-056 579-21	63
91-056 760-05	9
91-061 337-05	9
91-064 839-12	43
91-069 079-72/895	10
91-069 165-15	37
91-069 172-15	63
91-069 224-05	23
91-069 259-05	23
91-069 287-05	18, 19
91-069 335-72/893	64
91-069 562-45	10
91-069 585-25	63
91-083 992-15	52, 55
91-084 102-71/789	67
91-084 115-05	67
91-084 118-15	67
91-084 138-70/893	67
91-084 140-70/789	67
91-086 601-15	49
91-086 602-15	49
91-086 626-91	49
91-087 097-25	58
91-087 100-25	58
91-087 144-71/698	58
91-087 145-75/698	58
91-087 175-25	58
91-087 333-15	58
91-087 340-11	43
91-087 343-11	43
91-087 345-11	43
91-087 347-15	43
91-087 348-75/895	43
91-087 349-75/895	43
91-087 350-91	43
91-087 351-05	43
91-087 354-71/895	43
91-087 471-05	43
91-087 494-71/895	43
91-087 700-25	58
91-087 854-71/895	43
91-088 274-91	51
91-088 277-25	51
91-090 427-01	65
91-090 583-71/893	69
91-090 584-71/893	69
91-090 585-91	68
91-090 586-91	68
91-090 831-71/893	70
91-090 832-91	70
91-091 248-05	41
91-092 188-91	40
91-093 063-05	51
91-094 436-91	32
91-094 438-91	33
91-094 675-91	31
91-094 691-71/895	31
91-095 645-91	70
91-095 647-71/893	70
91-095 648-91	70
91-095 651-71/893	70
91-095 829-91	46, 53, 59
91-095 836-45	41
91-095 837-91	53
91-095 846-91	41
91-095 850-91	38
91-095 982-71/893	69
91-095 983-91	69
91-095 984-91	69
91-095 985-91	69
91-095 997-71/893	69
91-096 624-01	65
91-098 827-15	25
91-098 888-75/893	69, 70
91-099 766-71/893	70
91-099 811-05	41, 51
91-099 904-45	38
91-100 055-25	24
91-100 120-25	14
91-100 270-15	14, 29
91-100 270-25	51
91-100 275-15	37
91-100 281-25	11
91-100 283-15	14
91-100 284-25	14
91-100 289-15	21
91-100 291-15	65
91-100 296-25	19
91-100 331-15	10
91-101 920-05	29
91-105 447-25	39
91-106 272-12	26
91-106 375-05	17
91-106 401-05	38
91-107 204-15	18
91-107 266-05	26
91-107 711-15	71
91-118 098-25	11
91-118 099-91	11
91-118 227-05	41
91-118 229-05	41, 43
91-118 230-91	41
91-118 231-11	41
91-118 234-11	41
91-118 240-15	41
91-118 241-05	41
91-118 242-15	41
91-118 243-11	41
91-118 246-11	41
91-118 249-05	41
91-118 569-04	28
91-118 612-05	37
91-118 681-05	11
91-118 682-05	11

No.	Seite Page Pages Página
91-118 683-05	11
91-118 685-05	11
91-118 766-05	13, 27
91-118 893-92	35, 37
91-118 931-05	11
91-118 934-91	11
91-118 935-05	11
91-118 937-05	11
91-118 939-21	11
91-118 940-05	11
91-119 026-25	39
91-119 348-05	39
91-119 886-05	39
91-122 912-05	32
91-125 009-05	17
91-129 118-75/894	66
91-129 139-01	63
91-129 159-70/894	66
91-129 443-12	38
91-129 621-75/894	66
91-129 637-75/894	66
91-129 640-70/894	66
91-129 644-05	66
91-129 645-75/698	66
91-129 649-45	66
91-129 680-25	66
91-129 783-71/894	66
91-129 784-71/894	66
91-129 785-05	66
91-129 916-91	63, 74
91-129 917-91	74
91-129 919-91	74
91-129 920-91	74
91-129 941-91	74
91-129 996-01	72
91-130 095-05	34
91-130 856-05	45, 47, 52, 55
91-140 708-05	48
91-140 945-05	17
91-165 618-05	17
91-165 704-15	63
91-167 091-25	14
91-167 099-05	56
91-167 118-75/895	57
91-167 124-71/893	56
91-167 125-71/893	56
91-167 127-71/893	56
91-167 135-92	17
91-167 137-92	17
91-167 138-05	17
91-167 165-71/893	56
91-167 166-71/893	59
91-167 187-05	35
91-167 188-12	35
91-167 231-91	9
91-167 235-91	35
91-167 236-91	34
91-167 239-91	39
91-167 259-71/893	14
91-167 264-15	45, 47, 52, 55
91-167 271-75/895	33
91-167 274-12	28
91-167 276-11	37
91-167 285-05	23
91-167 288-11	23
91-167 290-91	23
91-167 303-75/893	52
91-167 312-91	37
91-167 316-12	45, 47, 52, 55
91-167 317-71/851	35
91-167 318-71/851	35
91-167 330-05	10
91-167 335-71/789	16
91-167 336-71/789	16
91-167 375-91	9
91-167 491-05	20, 21
91-167 492-92	21
91-167 498-11	55
91-167 499-25	14
91-167 513-21	39
91-167 543-15	14
91-167 544-05	14
91-167 545-15	14, 56
91-167 549-11	37
91-167 550-15	37
91-167 553-11	38
91-167 556-11	38
91-167 559-05	38
91-167 560-05	38
91-167 561-05	14, 56
91-167 567-05	9
91-167 572-71/893	40
91-167 573-21	39
91-167 586-05	11
91-167 589-05	13
91-167 594-75/895	29
91-167 595-05	17
91-167 598-41	17
91-167 601-05	12
91-167 603-05	10
91-167 604-25	10
91-167 606-91	10
91-167 607-01	13
91-167 608-05	13
91-167 609-05	13
91-167 610-05	13
91-167 612-05	13
91-167 613-92	13
91-167 614-05	13
91-167 616-91	13
91-167 621-05	14
91-167 623-91	13
91-167 636-05	38, 41
91-167 646-05	71
91-167 652-72/951	45, 47, 52, 55
91-167 653-05	52, 55
91-167 654-15	52, 55
91-167 655-11	52, 55
91-167 659-92	45, 47, 52, 55
91-167 690-05	10
91-167 710-91	10
91-167 715-92	10
91-167 724-05	17
91-167 738-11	56
91-167 739-05	56
91-167 740-71/895	56
91-167 743-15	57
91-167 748-71/893	56
91-167 754-71/951	45, 47
91-167 768-71/951	52, 55
91-167 780-05	45, 47, 52, 55
91-167 783-91	13

No.	Seite Page Pages Página
91-167 786-91	39
91-167 787-25	39
91-167 788-25	39
91-167 789-25	39
91-167 790-15	39
91-167 798-21	39
91-167 800-91	21
91-167 807-91	14
91-167 811-12	57
91-167 814-91	56
91-167 815-15	56
91-167 818-05	23
91-167 819-05	23
91-167 828-05	15
91-167 830-05	15
91-167 831-71/893	15
91-167 832-01	15
91-167 850-92	29
91-167 851-05	29
91-167 852-15	29
91-167 853-12	29
91-167 854-75/893	63
91-167 858-11	38
91-167 859-15	38
91-167 860-01	36
91-167 877-71/893	28
91-167 878-91	35
91-167 893-75/895	56
91-167 912-91	17
91-167 914-05	17
91-167 915-90	17
91-167 918-92	23
91-167 919-92	23

No.	Seite Page Pages Página
91-167 923-91	23
91-167 936-75/951	35
91-167 937-12	35
91-167 938-15	35
91-167 939-12	33
91-167 941-05	34
91-167 942-71/951	33
91-167 943-75/951	33
91-167 944-92	33
91-167 945-15	33
91-167 946-05	33
91-167 947-04	33
91-167 948-15	33
91-167 949-15	33
91-167 950-75/895	33
91-167 952-15	33
91-167 957-91	29
91-167 958-75/851	29
91-167 960-91	29
91-167 973-05	65
91-167 987-91	39
91-168 001-71/895	24
91-168 001-71/895	36
91-168 009-05	24, 36
91-168 017-07	9
91-168 019-91	9
91-168 020-01	9
91-168 023-03	9
91-168 025-05	9
91-168 026-05	23
91-168 027-92	9
91-168 028-04	9
91-168 029-92	9

No.	Seite Page Pages Página
91-168 030-05	9
91-168 032-01	9
91-168 039-05	9
91-168 040-05	9
91-168 041-05	9
91-168 042-04	9
91-168 043-91	9
91-168 044-05	9
91-168 045-05	9
91-168 048-91	9
91-168 054-92	11
91-168 055-91	11
91-168 057-15	11
91-168 058-11	18, 19
91-168 059-05	10
91-168 060-75/893	24
91-168 061-75/893	24
91-168 062-15	9
91-168 063-05	10
91-168 064-75/895	24
91-168 065-05	16
91-168 066-05	9
91-168 069-05	13
91-168 073-05	13
91-168 081-05	13
91-168 084-91	13
91-168 088-15	13
91-168 089-11	22
91-168 090-91	12
91-168 092-05	18, 19
91-168 093-05	12
91-168 095-05	12
91-168 099-04	12

No.	Seite Page Pages Página
91-168 100-93	12
91-168 105-05	26
91-168 106-05	13
91-168 108-05	16
91-168 110-71/895	16
91-168 111-91	16
91-168 112-05	16
91-168 113-05	16
91-168 114-05	16
91-168 115-05	16
91-168 117-05	9
91-168 119-25	14
91-168 122-05	14, 56
91-168 123-05	14, 56
91-168 124-75/895	14
91-168 125-05	14, 56
91-168 127-21	14, 56
91-168 131-01	14
91-168 134-05	14
91-168 136-01	14
91-168 139-72/893	14
91-168 144-05	63
91-168 146-21	14, 56
91-168 147-75/893	14, 56
91-168 150-05	14
91-168 153-05	14
91-168 154-05	14
91-168 155-05	10
91-168 161-05	10
91-168 163-01	10
91-168 168-92	10
91-168 169-05	37
91-168 170-91	10

No.	Seite Page Pages Página
91-168 171-92	10
91-168 172-05	10
91-168 173-05	10
91-168 174-05	10
91-168 175-05	16
91-168 176-05	16
91-168 177-05	16
91-168 183-05	16
91-168 185-25	16
91-168 186-15	16
91-168 192-25	10
91-168 201-12	22
91-168 202-15	20
91-168 204-15	22
91-168 206-12	22
91-168 214-15	15
91-168 218-91	15
91-168 223-01	15
91-168 230-75/893	63
91-168 231-75/893	63
91-168 234-25	14, 56
91-168 235-25	56
91-168 245-05	11
91-168 250-71/895	24
91-168 255-91	20
91-168 256-05	23
91-168 257-91	20
91-168 258-92	20
91-168 266-92	17
91-168 269-05	17
91-168 276-05	17
91-168 277-05	22
91-168 281-05	23
91-168 283-05	23
91-168 284-05	23
91-168 290-91	23
91-168 293-12	17
91-168 294-01	16
91-168 295-91	17
91-168 296-05	17
91-168 297-05	17
91-168 299-05	17
91-168 300-12	17
91-168 303-05	17
91-168 304-01	16
91-168 310-91	19
91-168 314-05	19
91-168 315-12	19
91-168 316-05	19
91-168 318-05	19
91-168 319-12	18, 34, 35
91-168 320-91	19
91-168 321-05	18, 19, 34
91-168 322-05	18, 19, 34
91-168 323-12	18, 19
91-168 327-92	20, 21
91-168 328-92	20, 21
91-168 329-05	20, 21
91-168 331-05	23
91-168 334-05	20, 21
91-168 335-05	20, 21
91-168 336-05	20, 21
91-168 337-92	20
91-168 341-05	20
91-168 344-05	19
91-168 347-05	19
91-168 348-05	19
91-168 349-05	35
91-168 350-12	19
91-168 352-15	19
91-168 353-91	19
91-168 357-05	23
91-168 358-05	23
91-168 368-05	16, 23
91-168 369-05	23
91-168 370-71/851	23
91-168 371-75/851	23
91-168 372-05	23
91-168 373-92	23
91-168 375-71/893	64
91-168 376-15	64
91-168 377-05	23
91-168 381-15	24
91-168 381-92	24
91-168 382-05	24
91-168 383-05	24
91-168 384-05	24
91-168 386-07	9
91-168 389-91	9
91-168 415-15	38
91-168 434-01	17
91-168 438-05	9
91-168 439-05	9
91-168 442-15	17
91-168 443-05	10
91-168 469-72/895	16
91-168 472-91	23
91-168 473-05	23
91-168 480-15	11
91-168 493-91	20
91-168 494-04	20
91-168 495-05	20
91-168 496-92	20
91-168 497-15	37
91-168 498-15	37
91-168 499-05	37
91-168 500-71/895	24
91-168 503-92	21
91-168 505-91	18
91-168 506-05	18
91-168 507-05	18
91-168 509-91	19
91-168 511-04	21
91-168 512-91	18
91-168 513-15	18
91-168 514-12	18
91-168 515-05	18
91-168 518-71/894	65
91-168 521-91	22
91-168 523-15	22
91-168 525-12	22
91-168 526-05	22
91-168 527-91	22
91-168 528-15	22
91-168 529-15	22
91-168 530-12	22
91-168 533-91	21
91-168 537-91	9
91-168 538-01	15
91-168 541-05	19
91-168 542-05	19
91-168 543-05	15

No.	Seite Page Pages Página
91-168 544-05	15
91-168 546-01	15
91-168 550-11	15
91-168 553-92	15
91-168 555-21	15
91-168 559-92	15
91-168 561-05	56
91-168 561-91	15
91-168 563-05	15
91-168 565-15	15
91-168 569-01	20
91-168 570-91	12
91-168 571-05	12, 71
91-168 572-93	12
91-168 574-91	11
91-168 575-91	11
91-168 577-71/893	11
91-168 578-91	11
91-168 579-91	20
91-168 580-05	20
91-168 581-15	41
91-168 582-75/893	41, 67
91-168 583-05	41
91-168 589-15	17
91-168 592-05	23
91-168 593-05	19
91-168 595-92	19
91-168 597-92	19
91-168 651-71/895	36
91-168 657-05	33
91-168 659-12	33
91-168 660-12	33
91-168 663-05	35
91-168 664-05	35
91-168 667-05	33, 35
91-168 668-12	35
91-168 679-21	33
91-168 682-25	33
91-168 687-05	65
91-168 692-71/895	36
91-168 694-92	13
91-168 720-75/698	24
91-168 734-71/895	36
91-168 735-71/895	36
91-168 741-91	19
91-168 742-25	19
91-168 751-71/893	41
91-168 810-05	10
91-168 833-07	20, 21
91-168 854-71/893	11
91-168 885-91	17
91-168 901-92	37
91-168 906-02	38
91-168 907-05	38
91-168 909-15	38
91-168 910-05	38
91-168 914-15	38
91-168 917-05	38
91-168 918-05	38
91-168 924-05	24
91-168 927-15	38
91-168 928-05	13
91-168 929-05	13
91-168 934-05	38
91-168 934-92	38
91-168 938-91	38
91-168 939-15	38
91-168 961-15	37
91-168 962-11	37
91-168 970-91	37
91-168 971-92	37
91-168 974-05	37
91-169 356-05	23
91-169 384-15	41
91-169 582-05	26, 38
91-169 974-05	23
91-171 042-05	11
91-171 049-05	11
91-171 159-05	20, 21
91-171 175-12	27
91-171 205-07	20, 21
91-171 409-12	20, 21
91-171 549-15	39
91-171 561-15	39
91-171 562-15	39
91-171 565-01	39
91-171 566-05	39
91-171 677-15	19, 36
91-171 835-91	38
91-171 909-91	17
91-171 971-05	9
91-172 939-05	15
91-173 957-15	43
91-173 968-05	43
91-174 279-92	10
91-174 396-05	10
91-174 438-25	10
91-174 439-25	10
91-174 440-25	10
91-174 441-05	10
91-174 454-91	10
91-174 455-15	10
91-174 501-15	24
91-174 503-15	24
91-174 504-15	24
91-174 507-05	17
91-174 609-15	29
91-174 611-72/895	28
91-174 612-12	28
91-174 615-75/895	28
91-174 616-71/895	27
91-174 617-75/895	27
91-174 618-05	27
91-174 619-05	27
91-174 620-71/895	26
91-174 621-15	27
91-174 622-05	27
91-174 623-71/895	26
91-174 624-01	26
91-174 626-05	26
91-174 627-75/895	26
91-174 629-05	26
91-174 630-92	26
91-174 631-05	26
91-174 632-05	26
91-174 633-05	26
91-174 634-05	26
91-174 635-01	26
91-174 638-91	28
91-174 639-05	26
91-174 640-05	26
91-174 641-12	26

No.	Seite Page Pages Página
91-174 646-05	26
91-174 647-05	26
91-174 648-12	27
91-174 649-91	27
91-174 650-91	27
91-174 652-11	27
91-174 654-05	27
91-174 655-05	27
91-174 656-92	27
91-174 657-91	27
91-174 665-75/895	27
91-174 666-15	27
91-174 667-05	26
91-174 668-05	27
91-174 669-75/895	27
91-174 738-15	28
91-174 783-05	11
91-174 855-05	38
91-174 856-05	38
91-174 857-11	38
91-174 860-05	38
91-174 861-05	38
91-174 862-05	38
91-174 864-15	38
91-174 879-05	63
91-174 928-01	17
91-174 931-01	17
91-174 932-05	17
91-174 933-01	17
91-174 934-05	26
91-174 966-72/895	26
91-174 968-75/895	26
91-174 975-15	26
91-174 977-25	26
91-175 354-15	43
91-175 514-71/893	46
91-175 690-05	17
91-176 051-71/893	53
91-176 063-15	43
91-176 123-05	25
91-176 147-05	26
91-176 415-71/895	25
91-176 585-05	26
91-176 587-05	26
91-176 589-05	26
91-176 604-05	26
91-176 624-01	27
91-176 625-05	27
91-176 626-05	27
91-176 628-05	27
91-176 630-05	27
91-176 633-15	27
91-176 667-05	26
91-176 675-75/895	29
91-176 721-02	28
91-176 723-02	28
91-176 725-92	28
91-176 726-71/895	25
91-176 727-71/895	25
91-176 730-15	25
91-176 731-15	25
91-176 755-92	25
91-176 756-05	25, 48
91-176 774-75/895	28
91-176 784-25	25
91-176 793-75/895	25
91-176 794-12	25
91-176 806-12	25
91-176 835-15	48
91-176 836-15	48
91-176 849-15	25
91-176 947-15	49
91-176 948-12	49
91-177 322-15	25
91-177 325-01	25
91-177 327-01	25
91-177 330-05	25
91-177 331-05	25
91-177 334-01	25
91-177 342-91	25
91-177 343-91	25
91-177 464-75/893	40, 46, 53, 59
91-177 592-05	25
91-177 933-05	25
91-178 010-15	25
91-178 167-91	48
91-178 227-05	25
91-178 996-05	25
91-186 331-91	52, 55
91-187 221-04	25
91-187 293-75/893	61
91-700 226-15	14
91-700 226-25	56
91-700 249-15	37
91-700 335-25	10
91-700 338-15	39
91-700 561-15	36
91-700 689-15	11, 20, 33
91-700 785-15	18, 19, 20, 21, 33, 34, 35
91-700 961-15	37
91-701 179-15	9
91-701 344-15	52
91-701 515-25	63
91-701 522-25	39
91-721 193-91	37
97-30 118-325/893	63
97-30 498-081	65
97-30 499-081	65
97-30 500-081	65
97-30 501-081	65
99-115 034-15	66
99-115 037-45	66
99-115 411-91	61
99-133 042-91	59
99-133 093-91	39
99-133 122-91	59
99-133 752-01	46, 53, 59
99-133 905-91	59
99-134 008-91	40, 46, 53, 59
99-134 089-05	67
99-134 093-05	67
99-134 299-91	46, 53, 59
99-134 369-91	40, 46, 53, 59
99-134 452-91	46, 53, 59
99-134 498-91	45, 47, 52, 55
99-134 580-91	59
99-134 828-91	57
99-134 850-91	40, 48
99-134 851-91	52, 55
99-135 298-91	57

#

No.	Seite Page Pages Página
99-135 325-12	32
99-135 350-91	46, 53, 59
99-135 496-95	58, 59
99-135 549-91	39
99-135 617-95	48
99-135 715-91	58
99-135 835-05	49, 58
99-135 885-91	48
99-136 489-91	61
99-136 558-91	61
99-136 559-91	61
99-136 560-91	61
99-136 603-91	49
99-136 675-91	61
99-136 676-91	61
99-136 677-05	61
99-136 678-05	61
99-136 680-91	61
280-1-120 144	74
280-1-120 199	74
280-1-120 205	74
280-1-120 217	74
280-1-120 243	74
280-1-120 247	74
294-1-102 312	16
24 101-2.205-4	43, 46, 51, 53, 59
24 118-2.507-4	31
24 132-2.204-4	32, 40, 53
24 162-2.334-4	31
24 811-8.020-4	43
25 308-8.203-0	49, 58
25 308-8.204-0	40, 45, 46, 47, 48, 49, 52, 53, 55, 58, 59, 61
25 308-8.206-0	46, 53, 59, 61
25 536-3.020-0	9
26 536-3.030-9	26
26 536-3.040-9	26
26 537-3.001-9	9